Artikel Webseite anzeigen

Produktbeschreibung	Farbsensor

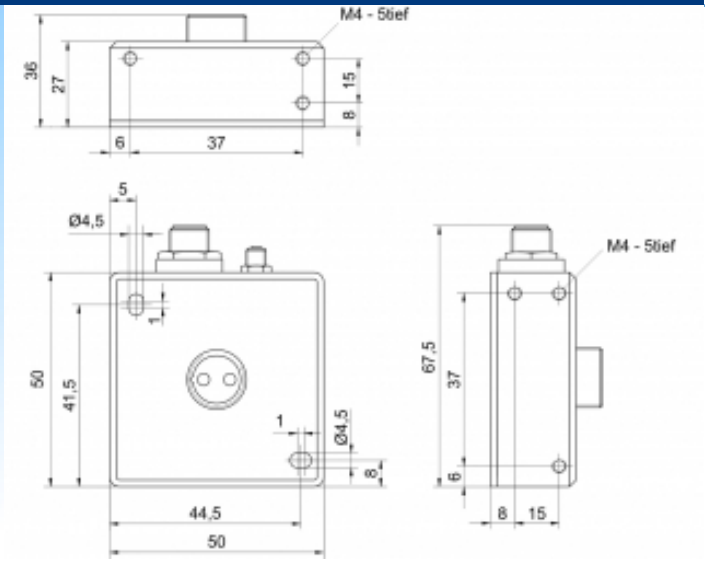

Name	SPECTRO-3-FIO-SLE
Artikelnummer	08386009910
Schaltart	digital
Signalart	PNP/NPN
Lichart	Weißlicht
Anschluss	Stecker 8-polig
Polschema	

SPS
Binder 713/163,
8 pol.

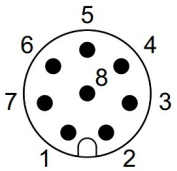

1 wh GND (0V)
2 bn +24V DC (±10%)
3 gn IN 0
4 ye OUT 0
5 gy OUT 1
6 pk OUT2
7 bu OUT 3
8 rd OUT 4

PC
Binder 707, 4 pol.

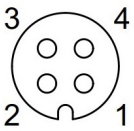

1 +24V DC
2 GND (0V)
3 RxD
4 TxD

Maße (in mm)	Q 50 x 27 (+9) x 50

Technische Daten

Besonderheiten	Große Auswahl an Lichtleitern (Reflex- bzw. Durchlichtbetrieb)
Betriebsart	Lichtleitergerät
Betriebsspannung	22,60 - 26,40 V DC
Laststrom max	100 mA
Leerlaufstrom	160 mA
maximale Schaltfrequenz	35 kHz
Temperaturdrift	< 0,01 %/ °C
Reproduzierbarkeit	+/- 1 Digit im x,y Farbbereich bei 12-Bit-A/D-Wandlung
Ausgang digital	, OUT 0 ... OUT 4, digital (0V/+Ub), 100 mA max. Schaltstrom npn-, pnp-fähig (Hell-, Dunkelschaltung umschaltbar)
Fremdlicht natürlich	5000 Lux im AC-Betrieb
Fremdlicht künstlich	5000 Lux im AC-Betrieb
Impulsverlaengerung	einstellbar/ adjustable 0 ms ... 100 ms
Verstaerkungsfaktor einstellbar	8 fach/ 8-fold
Toleranzgrenze einstellbar	ja
Arbeitsbereich	von 1 bis 500 mm
Kurzschlussfest	ja
Überlastschutz	ja
Verpolungsschutz	ja
Schutzart	IP64 (Optik IP67)
EMV-Beständigkeit	DIN EN 60947-5-2
Gehäusematerial	Aluminium
Anschlussdetails	Verbindung zur SPS: Stecker M12, 8 polig, Verbindung zum PC: 4-pol. Flanschdose (Binder Serie 707)
Schnittstelle/ Interface	RS232, parametrierbar unter Windows®/ parameterisable under Windows®
Farbspeicher/ Color memory	nichtflüchtiges EEPROM, max. 31 Farben/ non-volatile EEPROM, 31 colors max.
Mittelwertbildung/ Averaging	zuschaltbar (über max. 32768 Werte)/ shiftable (over 32768 values max.)
Teach In	über PC oder SPS/ via PC or PLC
Spotdurchmesser/ Size of light spot	0,6 ... 20 mm abhängig vom verwendeten Lichtleiter/ depends on the fiber optics used

Fehler und Änderungen vorbehalten