法兰, 工业以太网, M12

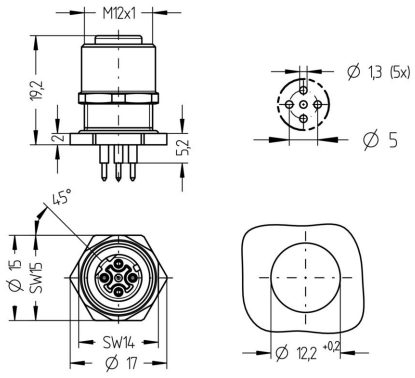

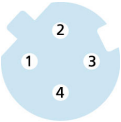

产品信息	
物料描述	IE-FHM12KUD4-P/M12/S3540
物料编号	8074846
海关关税编码	85366990
Step-文件	IE-FHM12KUD4-P_M12_S3540.stp
EAN	4047106160067
技术参数	
连接头	母头, 直型, M12
针脚数	4
编码	D
额定电压	250V
电流负荷（40°）	4A
绝缘电阻	≥10^8Ω
传输特性	Cat5e
产品环境温度	-40°C...+90°C
触点材料	合金，铜锌，镀金
触头载体材料	塑料， PA GF，绿色
插座外壳材料	合金，铜锌， 镀镍
密封(母头)材料	FPM/FKM
防护密封件材料	FPM/FKM
装配方向	后面板安装（带固定螺丝）
扳手紧固螺母的大小	A/F14
墙壁厚度 (Δh)	2,5...4,0 mm
连接类型	PC板-连接
锁紧螺纹	M12x1
标准	IEC 61076-2-101
防护等级 （安装好）	IP65, IP67, IP68
机械寿命周期	>100 插拔次数
污染等级	3

包含在此数据表中的信息已谨慎编辑，对于正确性，完整性及时间的责任仅限于重大过失
艾查工业自动化产品(上海）有限公司上海市奉贤区奉浦开发区环城北路168号南厂房1楼 邮编201401
| +86 2152968180 |

铁路行业先进的技术资料	
标准	DIN EN 50155, DIN EN 45545-2
冲击&振动	1级，B类 (DIN EN 61373)
防护等级 （安装好）	IP67 (-30°C...+90°C), IP65 (-40°C...+90°C)
温度范围	Tx (-40°C...+90°C)
防火依据	DIN EN 45545-2 HL1-3
分类	
eCl@ss 6.0	27279220
eCl@ss 7.0	27440103
eCl@ss 8.0	27440103
eCl@ss 9.0	27440103
ETIM 5.0	EC002061
ETIM 6.0	EC002061

包含在此数据表中的信息已谨慎编辑，对于正确性，完整性及时间的责任仅限于重大过失
艾查工业自动化产品(上海）有限公司上海市奉贤区奉浦开发区环城北路168号南厂房1楼 邮编201401
| +86 2152968180 |