延长电缆, 电源, M12

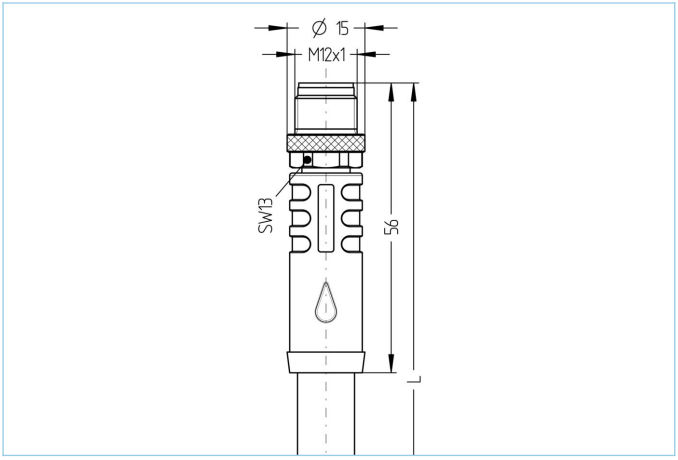

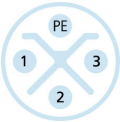

产品信息	
物料描述	PS-AM12S4.155-10/S5015
物料编号	8068107
长度	10m
海关关税编码	85444290
Step-文件	PS-AM12S4.155-L.stp
EAN	4047106154257

技术参数	
连接头	公头, 直型, M12
针脚数	3+PE
针脚分布	1 BN, 2 BK, 3 GY, PE: GNYE
编码	S
额定电压	630V_{AC} | 600V_{AC} (UL)
电流负荷（40°）	12A
绝缘电阻	≥10^8Ω
产品环境温度	-30°C...+90°C
触点材料	合金，铜锌，镀金
触头载体材料	塑料， PA， 黑色
夹紧基体材料	塑料， TPU， 黑色
连接螺母材料	合金，铜锌，镀镍
标准	IEC 61076-2-111
防护等级 （安装好）	IP65, IP67, IP68
机械寿命周期	>100 插拔次数
电缆末端装配	开放式线缆端口
污染等级	2

包含在此数据表中的信息已谨慎编辑，对于正确性，完整性及时间的责任仅限于重大过失
艾查工业自动化产品(上海）有限公司上海市奉贤区奉浦开发区环城北路168号南厂房1楼 邮编201401
| +86 2152968180 |

电缆	PUR, UL, S5015, 1,5mm²

高柔性和耐油，无卤控制电缆固定的动态拖链应用（α=50米/秒²）在平均负载中. 该PUR外护套可靠牢固，抗高机械应力研磨或磨损.
适用在自动化，工业机械，自动装配的机器负载电路. 特别是潮湿环境下机床及输送管线都可以适用。该电缆符合UL和CSA要求.

外径	9,60 mm
电缆护套材料	PUR
外被颜色	黑， 类似于 RAL9005
线芯横截面积	4 x 1.5 mm²
电缆绝缘材料	PP
线芯颜色	灰, 黑, 棕, 绿黄
导体结构	优越并达到标准 class 6
弯曲半径（固定）	4 x Ø-电缆
弯曲半径（重复）	7,5 x Ø-电缆
环境温度（重复）	-25°C...+80°C
环境温度（固定）	-40°C...+80°C
环境温度（UL 重复）	-40°C...+80°C
环境温度（UL 固定）	-50°C...+80°C
拖链应用	> 800万次
无卤素	是
电缆额定电压	VDE U0/U: 600V/1000V
特性	阻燃, 耐海水, 可回收利用, LABS free, 符合RoHs, 耐酸碱, 抗臭氧, 抗紫外线, 可适应拖链, 抗焊接火花, 无卤素, 耐油, 高弹性, 抗微生物

降额曲线

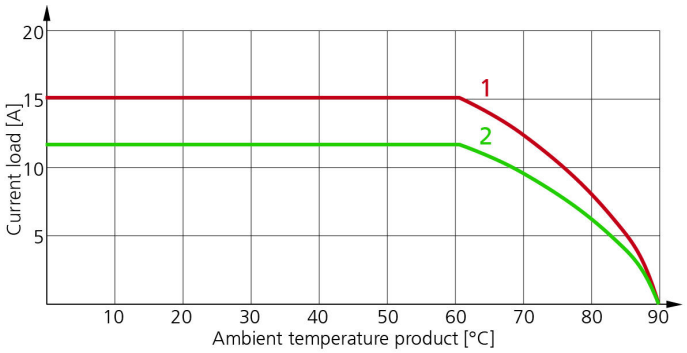

1: 基础曲线。
2: 根据DIN 60512-5-2， 修正系数为0.8的导出曲线

UL 注意事项

https://www.escha.net/media/pdf/ESCHA_Kundeninformation_M12x1_POWER_UL_2018.pdf

分类

eCl@ss 6.0	27279218
eCl@ss 7.0	27279218
eCl@ss 8.0	27279218
eCl@ss 9.0	27060311
ETIM 5.0	EC001855
ETIM 6.0	EC001855

包含在此数据表中的信息已谨慎编辑，对于正确性，完整性及时间的责任仅限于重大过失
艾查工业自动化产品(上海）有限公司上海市奉贤区奉浦开发区环城北路168号南厂房1楼 邮编201401
| +86 2152968180 |

附件

装配-装置, M12
https://www.escha.net/cn/8047664

扭矩扳手组
https://www.escha.net/cn/8055431

标记环Ø 9mm
https://www.escha.net/cn/cat/index/sCategory/1473?p=1&o=3&n=15&f=809

电缆剥离工具
https://www.escha.net/cn/8066215

电缆剥离工具
https://www.escha.net/cn/8066216

包含在此数据表中的信息已谨慎编辑，对于正确性，完整性及时间的责任仅限于重大过失
艾查工业自动化产品(上海）有限公司上海市奉贤区奉浦开发区环城北路168号南厂房1楼 邮编201401
| +86 2152968180 |