延长电缆, 100 MBit/s, 工业以太网, 屏蔽

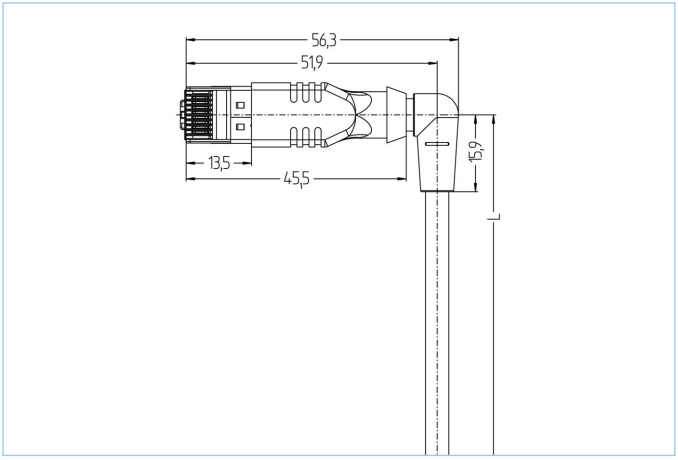

产品信息	
物料描述	IE-W9RJ45SS8.005-2/S3400
物料编号	8080684
长度	2m
海关关税编码	85444290
Step-文件	IE-W9RJ45SS8-m.stp
EAN	4047106230050

技术参数	
连接头	公头, 弯型, RJ45, 270°
针脚数	4
针脚分布	1 WHOG, 2 OG, 3 WHBU, 6 BU
额定电压	50V
电流负荷（40°）	1A
绝缘电阻	≥10^8Ω
传输特性	Cat5e
产品环境温度	-40°C...+70°C
触点材料	合金，铜锌，镀金
触头载体材料	塑料， PA UL94-V0， 透明色
夹紧基体材料	塑料， TPE， 黑色
屏蔽防护层材料	合金，铜锌，镀镍
屏蔽	with 屏蔽
标准	IEC 60603-7-5
防护等级 （安装好）	IP20
机械寿命周期	>750 插拔次数
电缆末端装配	开放式线缆端口
污染等级	1

包含在此数据表中的信息已谨慎编辑，对于正确性，完整性及时间的责任仅限于重大过失
艾查工业自动化产品(上海）有限公司上海市奉贤区奉浦开发区环城北路168号南厂房1楼 邮编201401
| +86 2152968180 |

电缆	Cat5e, PUR, UL, S3400

用于自动化和现场总线技术中保证工业数据安全传输的屏蔽聚氨酯以太网电缆。符合IEC 61158 8的实时要求。该电缆符合 UL-Style 20963 (80°/30V) 以及Cat5 （电性能依据EN50288-2-22）的要求。材料和构造性设置可提高电缆的机械应力（磨损、弯曲、振动等）。可用于带扭转的保护拖链操作。通过加入凯芙拉线能提高拉伸强度。

外径	4,80 mm
电缆护套材料	PUR
外被颜色	绿， 类似于 RAL6018
线芯横截面积	1 x 4 x AWG26, star quad
电缆绝缘材料	PP
线芯颜色	白蓝/蓝，白橙/橙
导体结构	19 x 0.10 mm
弯曲半径（固定）	4 x Ø-电缆
弯曲半径（重复）	7,5 x Ø-电缆
环境温度（固定）	-40°C...+80°C
传输特性	Cat5
电缆额定电压	30 V UL rating
特性	耐海水, 可回收利用, LABS free, 符合RoHs, 耐酸碱, 抗臭氧, 抗紫外线, 耐水解, 可适应拖链, 无卤素, 耐油, 高弹性, 抗微生物

分类	
eCl@ss 6.0	27061801
eCl@ss 7.0	27060308
eCl@ss 8.0	27060308
eCl@ss 9.0	27060308
ETIM 5.0	EC002599
ETIM 6.0	EC002599

附件
RJ45未锁定的夹装 https://www.escha.net/cn/cat/index/sCategory/1473?p=1&o=3&n=15&f=807
电缆剥离工具 https://www.escha.net/cn/8066215
电缆剥离工具 https://www.escha.net/cn/8066216

包含在此数据表中的信息已谨慎编辑，对于正确性，完整性及时间的责任仅限于重大过失
艾查工业自动化产品(上海）有限公司上海市奉贤区奉浦开发区环城北路168号南厂房1楼 邮编201401
| +86 2152968180 |