M8K4/M8S3
Adaptateur

- M8 femelle 4 pôles / M8 mâle 3 pôles
- Vis métal filetée
- Indice de protection élevé jusqu'à IP 67

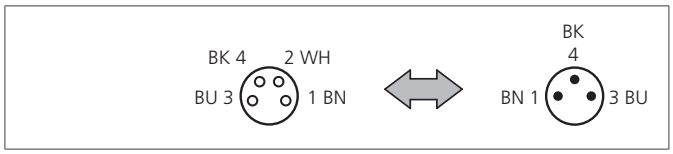

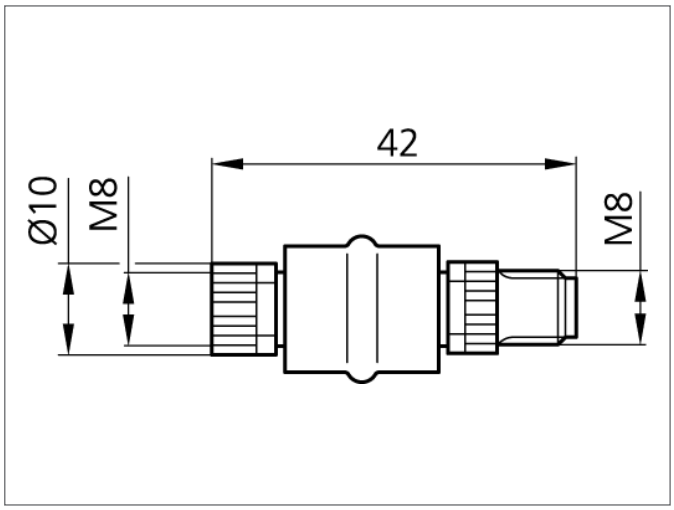

Instructions de sûreté

La mise en œuvre de ces appareils doit être effectuée par du personnel qualifié. Ils ne doivent pas être utilisées pour des applications dans lesquelles la sécurité des personnes dépend du bon fonctionnement du matériel.

CARACTÉRISTIQUES TECHNIQUES (typ.)	+20°C, 24V DC
Dimensions	Droit
Tension d'alimentation	< 24 V avec le maximum 4,0 A
Indice de protection	IP 67
Matériau du boîtier	plastiques
Connexion côté capteur	Prise, M8x1, 4 pôles
Connexion côté commande	Connecteur, M8x1, 3 pôles