BS-W-12/5
Connecteur

- Boîtier plastique
- Vis métallique
- Brides de serrage des connections.
- Indice de protection élevé
- Sortie câble tournante 4 x 90°

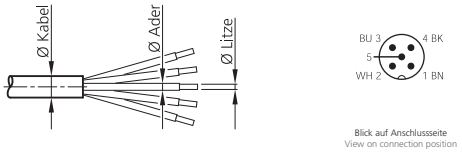

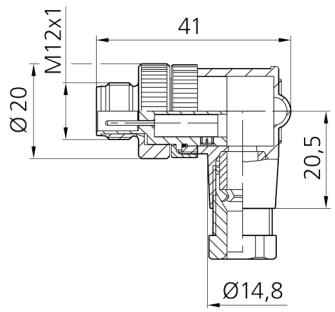

Instructions de sûreté

La mise en œuvre de ces appareils doit être effectuée par du personnel qualifié. Ils ne doivent pas être utilisées pour des applications dans lesquelles la sécurité des personnes dépend du bon fonctionnement du matériel.

CARACTÉRISTIQUES TECHNIQUES (typ.)	
Dimensions	Angulaire
Indice de protection	IP 67
Matériau du boîtier	plastiques
Connexion côté capteur	À confectionner soi-même, Bornes de raccord, 5 pôles
Connexion côté commande	Connecteur, M12x1, 5 pôles
Pour câble Ø	4,0 ... 6,0 mm
Pour fil toronné section transversale de	0,75 mm²