# BK-W-8
# Connecteur

- Boîtier plastique
- Vis métallique
- Connexion soudées
- Indice de protection élevé jusqu'à IP 67
- Sortie câble tournante 4 x 90°

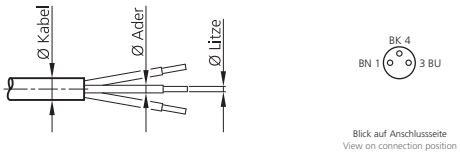


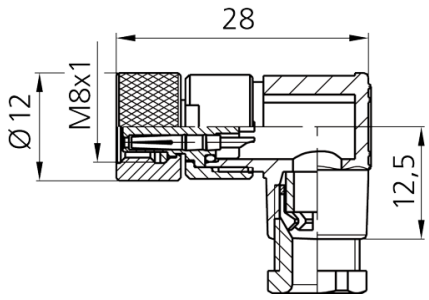


### Instructions de sûreté

La mise en œuvre de ces appareils doit être effectuée par du personnel qualifié. Ils ne doivent pas être utilisées pour des applications dans lesquelles la sécurité des personnes dépend du bon fonctionnement du matériel.

| CARACTÉRISTIQUES TECHNIQUES (typ.) | |
|---|---|
| Dimensions | Angulaire |
| Indice de protection | IP 67 |
| Matériau du boîtier | plastiques |
| Connexion côté capteur | Prise, M8x1, 3 pôles |
| Connexion côté commande | À confectionner soi-même, Connexion soudée, 3 pôles |
| Pour câble Ø | 3,5 ... 5,0 mm |
| Pour fil toronné section transversale de | 0,25 ... 0,34 mm² |