AKFS 18/32
Adapteur M18/M32

Instructions de sûreté

La mise en œuvre de ces appareils doit être effectuée par du personnel qualifié. Ils ne doivent pas être utilisées pour des applications dans lesquelles la sécurité des personnes dépend du bon fonctionnement du matériel.

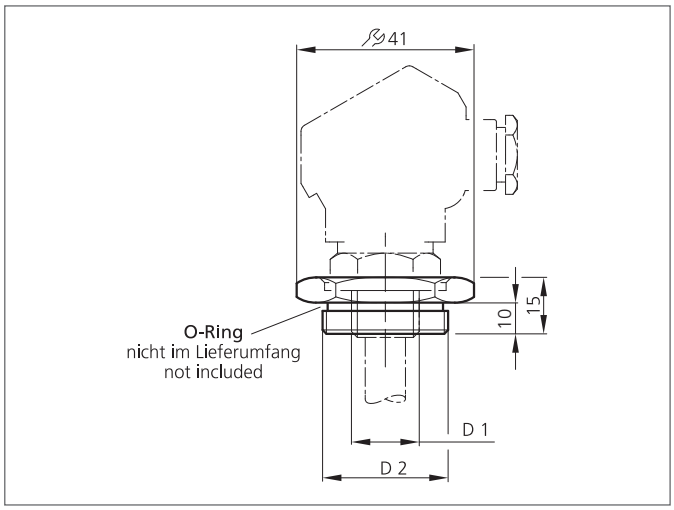

CARACTÉRISTIQUES TECHNIQUES (typ.)	+20°C, 24V DC
Dimensions	M18 x 1 (D1) / M32 x 1,5 (D2) (thread)
Matériau du boîtier	acier inoxydable V2A (1.4301 / AISI 304)