AKFS 18/30
Adapter M18 auf M30

Sicherheitshinweis

Diese Geräte sind nicht zulässig für Sicherheitsanwendungen, insbesondere bei denen die Sicherheit von Personen von der Gerätefunktion abhängig ist.
Der Einsatz der Geräte muss durch Fachpersonal erfolgen.

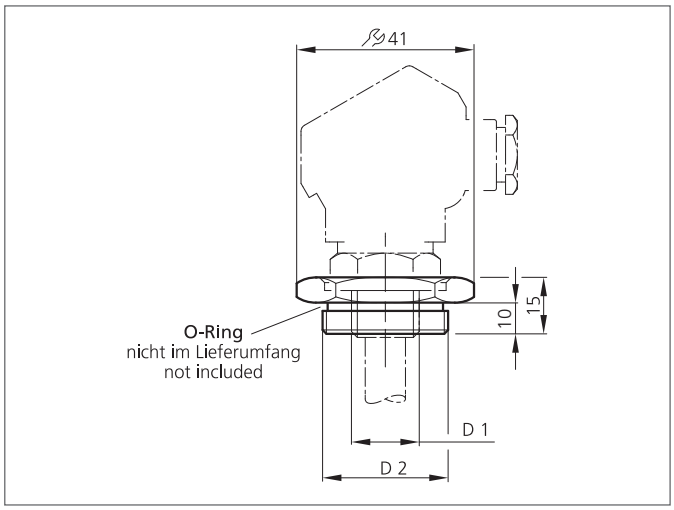

TECHNISCHE DATEN (typ.)	+20°C, 24V DC
Größe	M18 x 1 (D1) / M30 x 1,5 (D2) (Gewinde)
Gehäusematerial	Edelstahl V2A (1.4301 / AISI 304)