BE 1-A65-CLR
Pantalla de protección

- Montaje rápido y sencillo
- Elementos de montaje incluidos

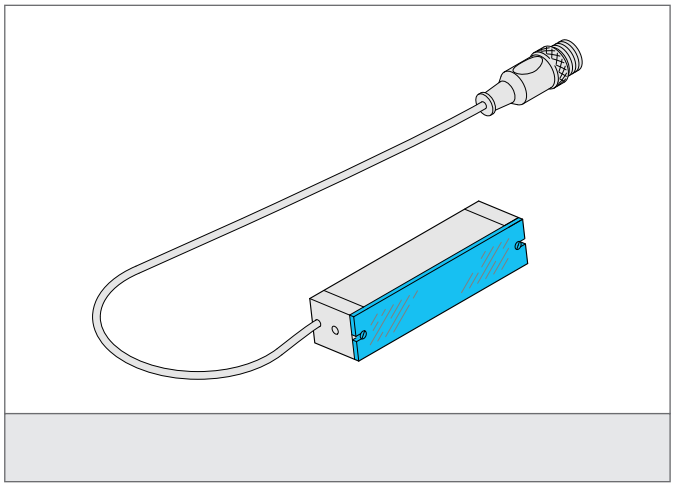

Safety instructions

The Instruments are not to be used for safety applications, in particular applications in which safety of persons depends on proper operation of the instruments.
These instruments shall exclusively be used by qualified personnel.

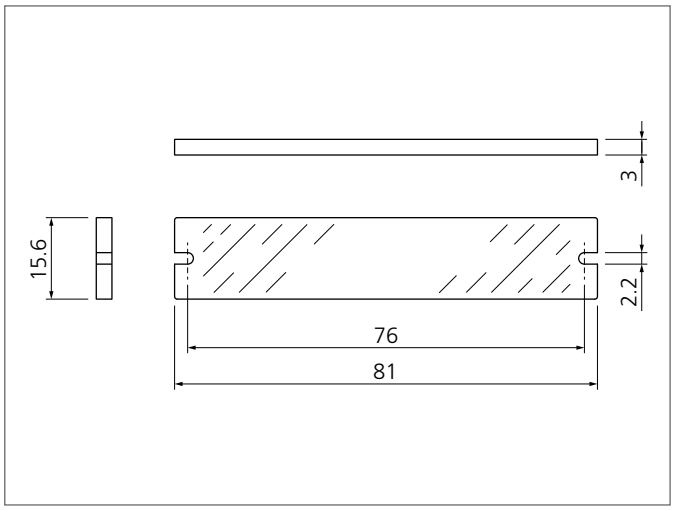

TECHNICAL INFORMATION (typ.)	+20°C, 24V DC
Fijación	2 agujeros
Tamaño	81 x 15.6 x 3 mm (dimensiones de la carcasa)
Área iluminada	65 mm
Resistencia a impactos y vibración	10 ... 55 Hz / 1,0 mm / 30 g
Apropiado para	Barras de luz BE 1-A65 ...
Material	PMMA (Cristal de protección)
Scope of delivery	1 pantalla protectora, 2 tornillos de cabeza alomada M2x6 DIN 7985 Zn, huella Phillips