R 46
Réflecteur

- Pour infrarouge et lumière rouge
- Résistant à la chaleur jusqu'à 80 °C
- Adhesif
- Convient pour la lumière polarisée

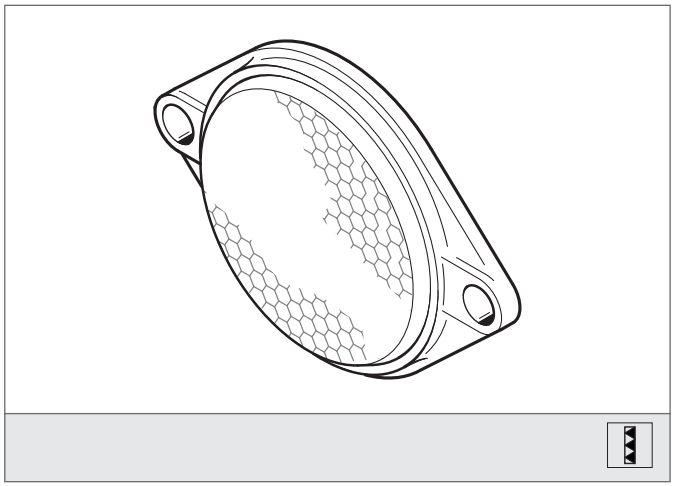

Instructions de sûreté

La mise en œuvre de ces appareils doit être effectuée par du personnel qualifié. Ils ne doivent pas être utilisées pour des applications dans lesquelles la sécurité des personnes dépend du bon fonctionnement du matériel.

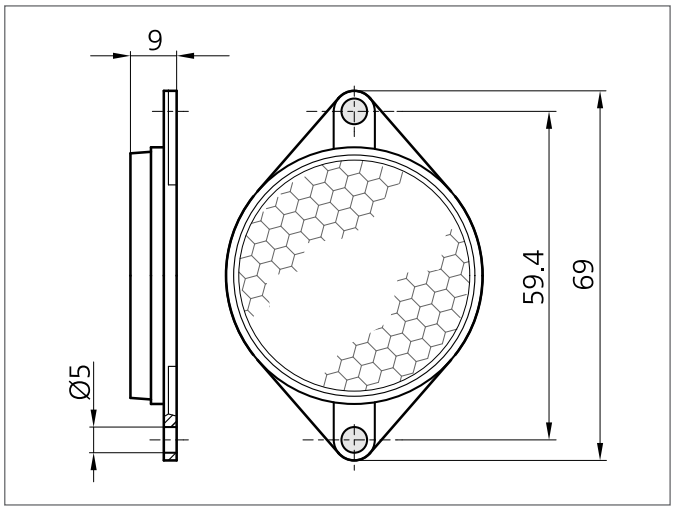

CARACTÉRISTIQUES TECHNIQUES (typ.)	+20°C, 24V DC
Montage	2 orifices
Dimensions	Ø 46 mm (Diamètre) 9 mm (Height)
Température ambiante, fonctionnement	jusqu'à 80 °C
Matériau du boîtier	plastiques noir