TP-Q90
Plaque oscillante

- Alignement précis par ressort à disque
- Robuste boîtier

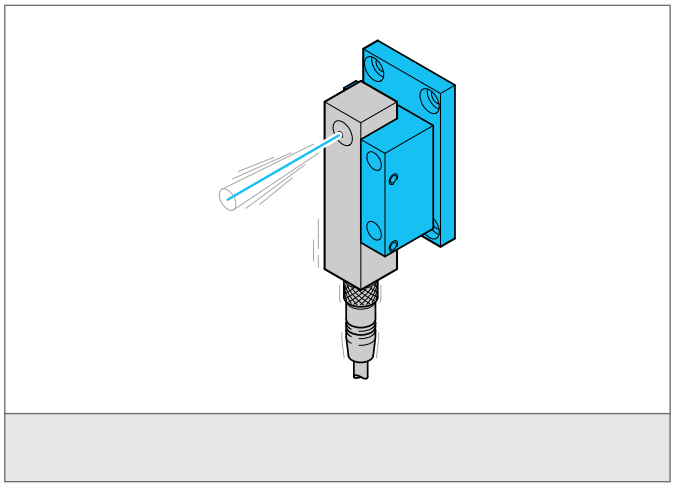

Instructions de sûreté

La mise en œuvre de ces appareils doit être effectuée par du personnel qualifié. Ils ne doivent pas être utilisées pour des applications dans lesquelles la sécurité des personnes dépend du bon fonctionnement du matériel.

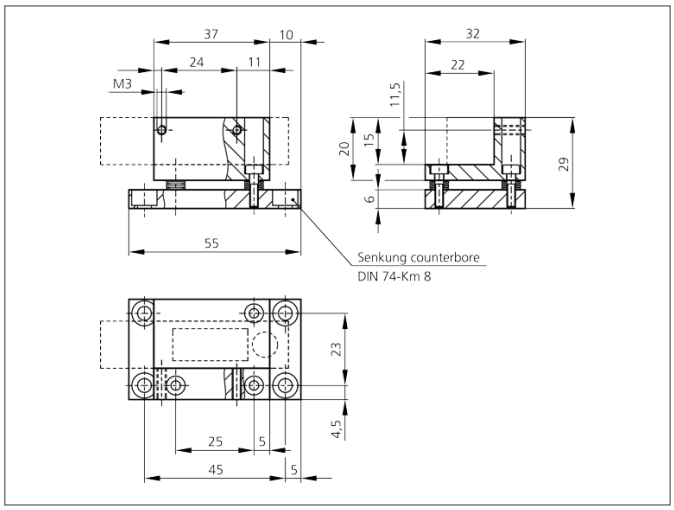

CARACTÉRISTIQUES TECHNIQUES (typ.)	+20°C, 24V DC
Caractéristiques	Adjustable
Approprié pour	Sensor size OLS Q10 ... / OLS Q15 ...
Matériau du boîtier	Aluminium