SHB-S4X
Support de détecteur

- Le kit comprend la plaque d’adaptation et le coulisseau à rotule

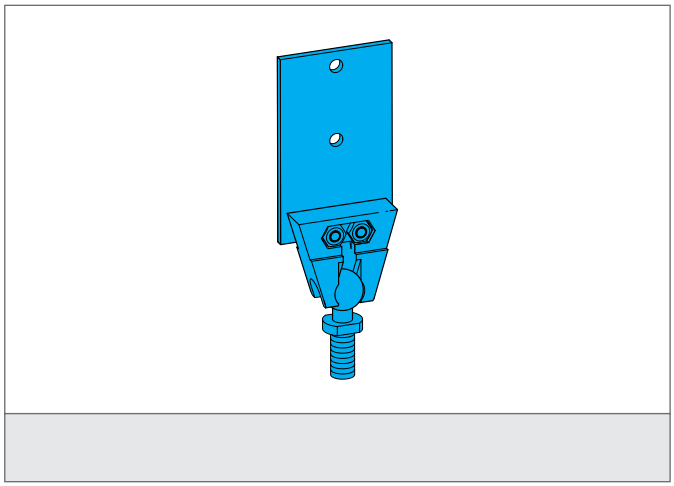

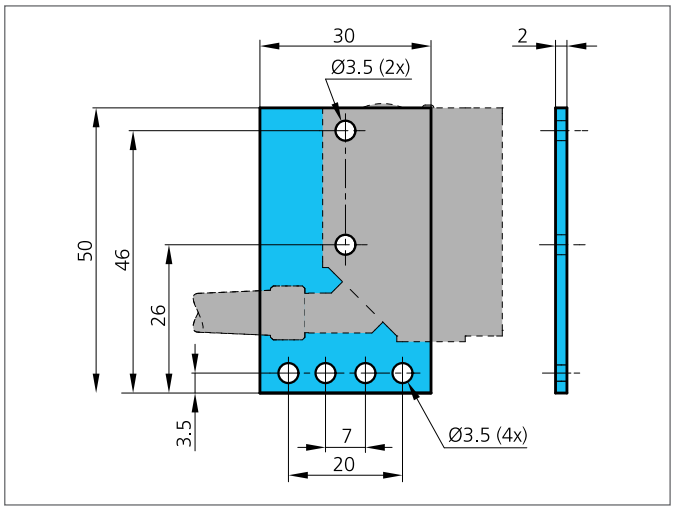

CARACTÉRISTIQUES TECHNIQUES (typ.)	
Montage	Screw mounting M6 x 10
Matériau du boîtier	Acier galvanisé