SH-LHT9-45
Kit de montaje

- Ajustable
- Diseño robusto

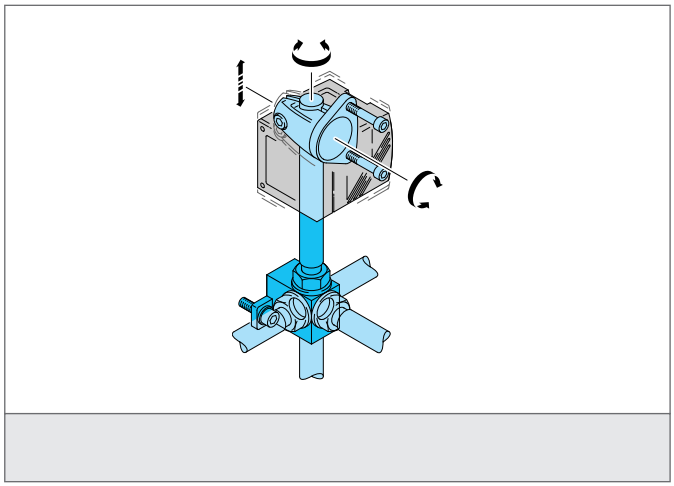

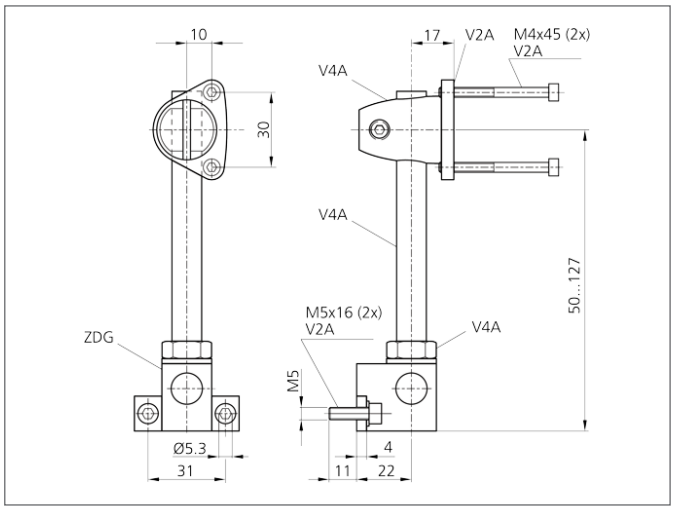

TECHNICAL INFORMATION (typ.)	
Espacio de agujero	30 mm
Características	Ajustable, Diseño robusto
Diámetro de montaje	Ø 4,3 mm
Apropiado para	Sensores de distancia láser LHT 9-45 ...
material de la carcasa	acero inoxidable