SH 18

Support de détecteur

- Pour détecteurs cylindriques de Ø 18 mm ou M18
- Simplicité d'installation
- Réduction du temps de montage / démontage grace la construction d'une seule pièce
- Échange de capteur sans changer la position de l'attache
- Les orifices oblongs permettent l'ajustement des/par clamp

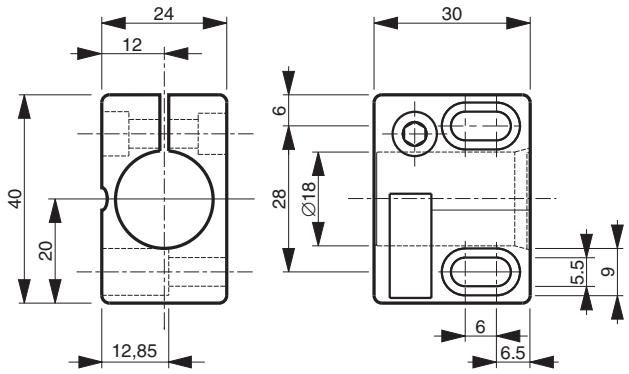

CARACTÉRISTIQUES TECHNIQUES (typ.)	
Espacement d'orifices	28 mm
Dimensions	24 x 30 x 40 mm (Dimensions) 18 mm (Diamètre du clamp G)
Caractéristiques	without limit stop
Matériau du boîtier	plastiques (polyamide - PA 6 GK)