BW 68-2
Équerre de fixation

- Réglable
- Conception robuste

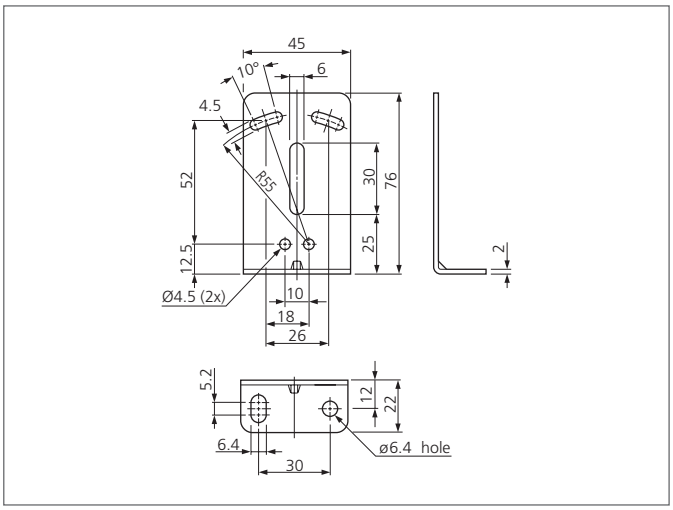

CARACTÉRISTIQUES TECHNIQUES (typ.)	
Orifices de montage	Ø 4,5 mm
Approprié pour	OHT 68 ...
Matériau du boîtier	Métal