# BW 31-39
## Équerre de fixation

- Réglable
- Conception robuste
- Mounting materials included in scope of delivery

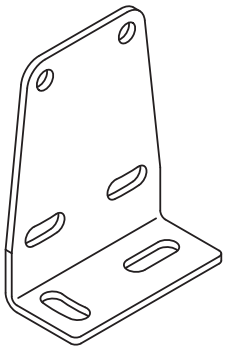

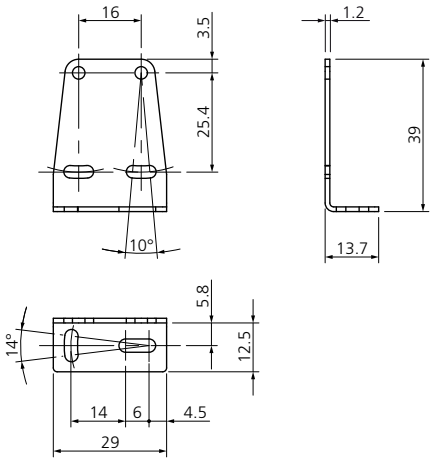


| CARACTÉRISTIQUES TECHNIQUES (typ.) | |
|---|---|
| Espacement d'orifices | 25.4 mm |
| Montage | Orifice |
| Approprié pour | Sensors Opto Series 30 |
| Matériau du boîtier | acier inoxydable |
| Contenu de la livraison | Équerre de fixation, Matériel de fixation |