# BW 3
## Soporte de montaje

- Carcasa robusta

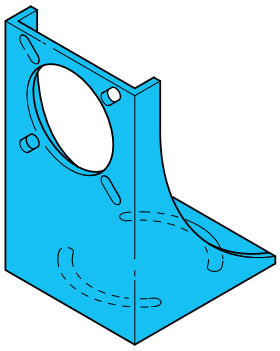

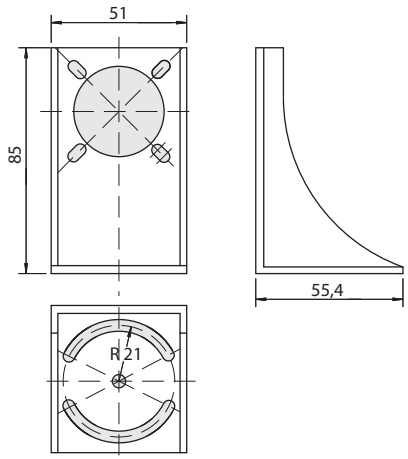


| TECHNICAL INFORMATION (typ.) | |
|---|---|
| Apropiado para | Sensor por ultrasonidos US 60 ... |
| material de la carcasa | Plásticos |