BW 19/13
Soporte de montaje

- Ajustable
- Diseño robusto

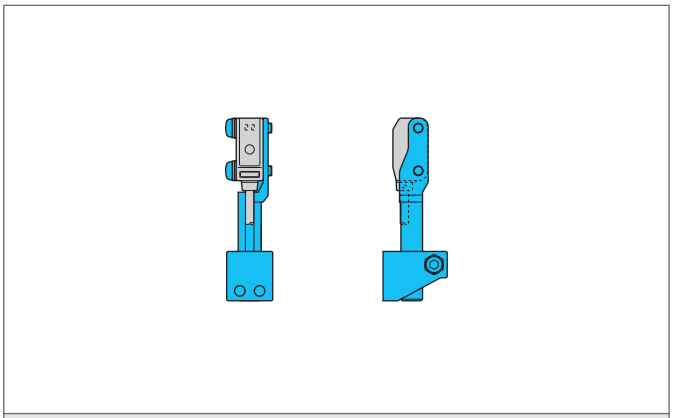

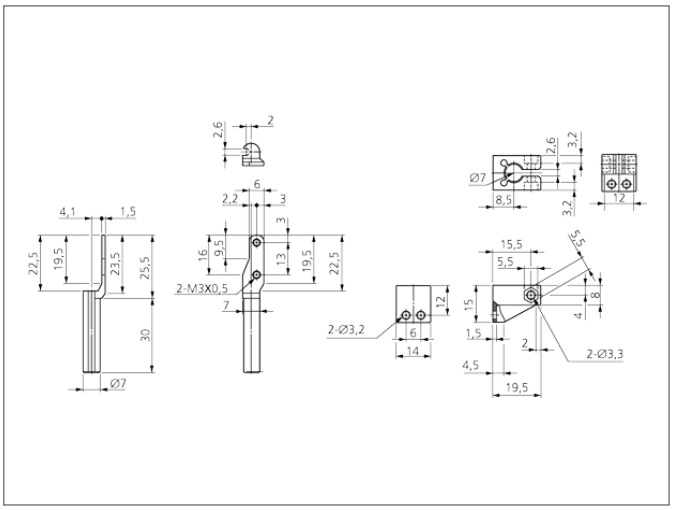

TECHNICAL INFORMATION (typ.)	
Espacio de agujero	13 mm
Diámetro de montaje	Ø 3,2 mm
material de la carcasa	Metal