BE 1-A65-Frameset
Marco de montaje

- Ajuste continuo sin escalonamiento
- Carcasa metálica robusta

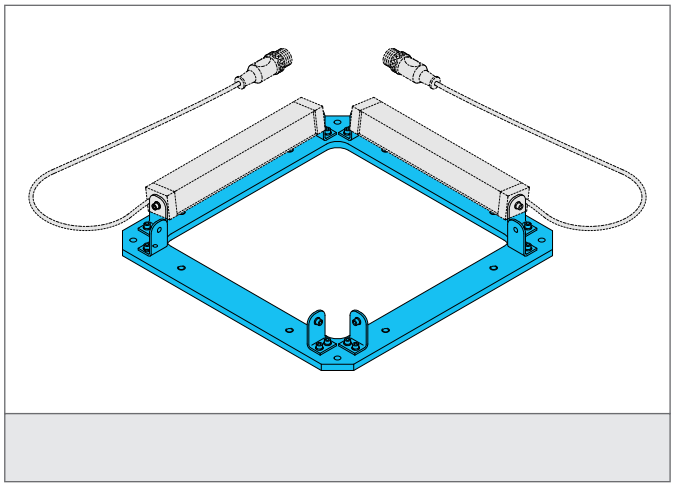

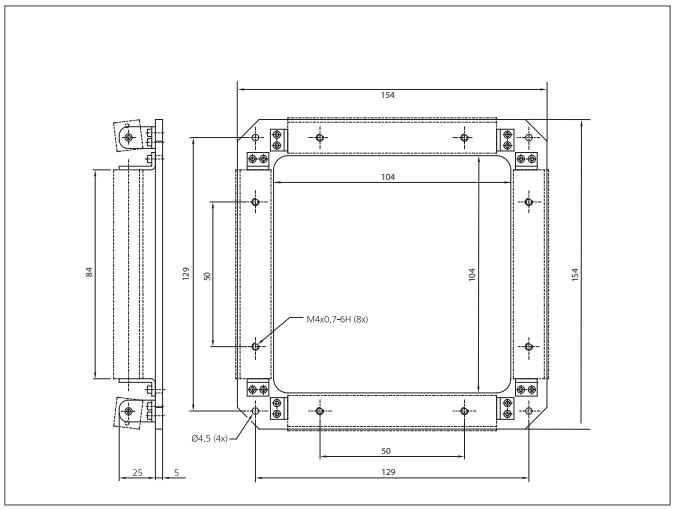

TECHNICAL INFORMATION (typ.)	+20°C, 24V DC
material de la carcasa	Aluminio negro anodizado