# SH-WKA-10-10-90
## Bras d'équerrage

- Highly flexible versatile mounting system
- Montage polyvalent
- Réglage lisse
- Conception robuste

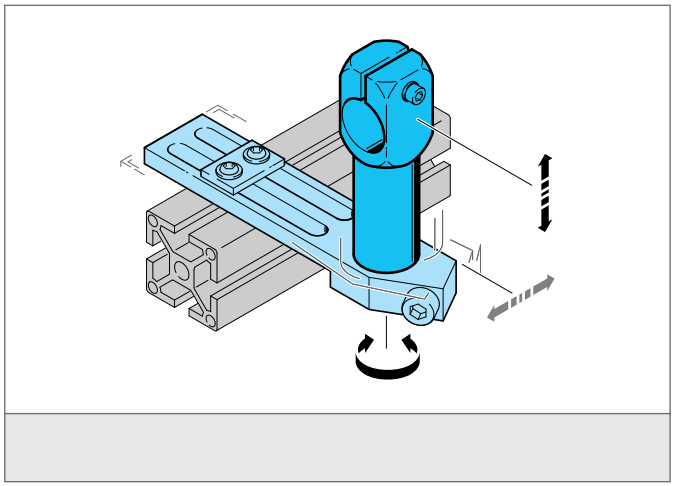

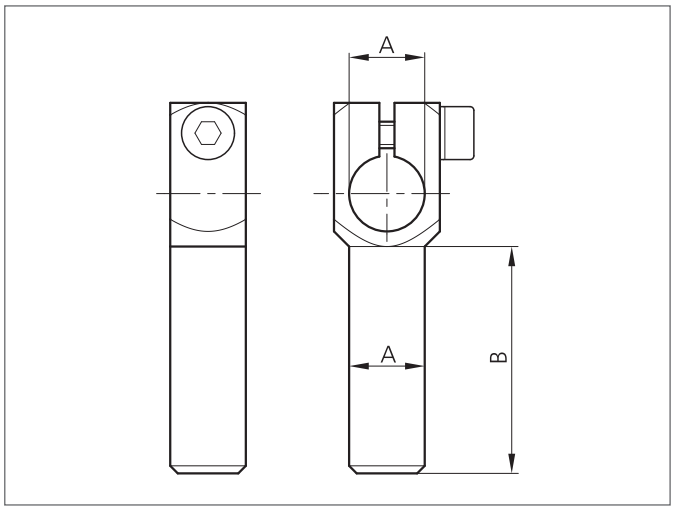


| CARACTÉRISTIQUES TECHNIQUES (typ.) | |
|---|---|
| Dimensions | 10 mm (Diamètre A)<br>90 mm (Spacer measure B) |
| Approprié pour | Clamping pin 10 mm |
| Matériau du boîtier | Métal |
| Product series | System holder SH |