AV4-UND/ODER
Distribuidor

- Función de conmutación integrado de 4 vías AND y OR
- 4 entradas de sensores, M8/3 polos
- 1 Salida, M12/8 polos
- 4 LED's indicadores del estado del contacto
- Carcasa robusta, grado de protección IP67

ANSCHLUSSSCHEMA siehe DOKUMENTE → **Beipackzettel** S. 2

CONNECTION DIAGRAM see DOCUMENTS → **Instruction leaflet** p. 2

SCHÉMA DE CONNEXION voir DOCUMENTS → **Notice d'utilisation** p. 2

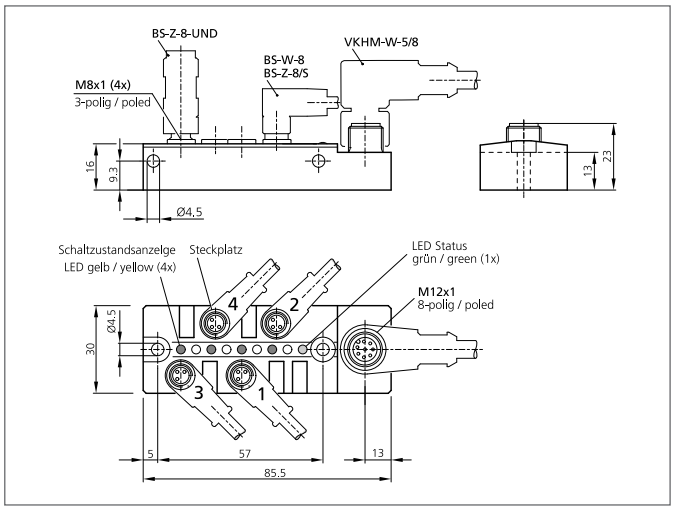

Safety instructions

The Instruments are not to be used for safety applications, in particular applications in which safety of persons depends on proper operation of the instruments.
These instruments shall exclusively be used by qualified personnel.

TECHNICAL INFORMATION (typ.)	+20°C, 24V DC
Potencia máxima	ever 300 mA / Logic contakt (AND/OR)
Tensión de alimentación	10 ... 30 V DC
Salida de conmutación	pnp (4x), pnp-OR 1x, pnp-AND 1x
Display	LED amarillo (estado de la conmutación), LED: verde - indicación de operación
Temperatura ambiente, operación	-30 ... +80 °C
Técnica de protección	IP 67, (para un par de apriete de 0,4 Nm)
material de la carcasa	Plásticos FPM (Viton)
Conexión	Conector, M12 x 1