WRB 120 P-SG-M6x30-2.5
Glass fiber optic

- Vysoce kvalitní sklen ná vlákna
- Vysoká teplotní odolnost
- Robustní, vysoce flexibilní

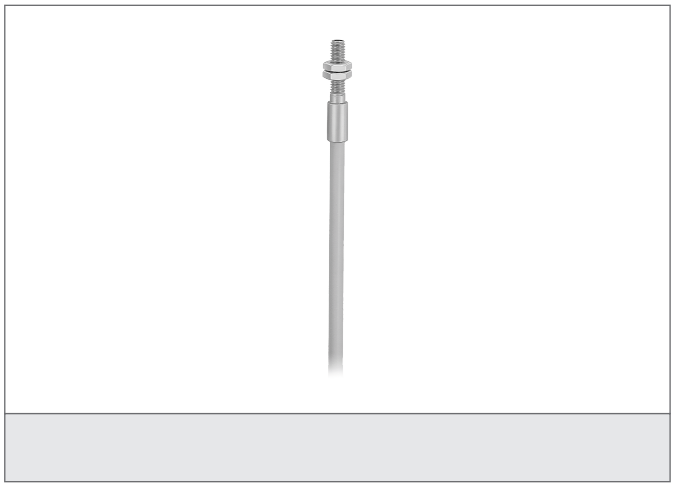

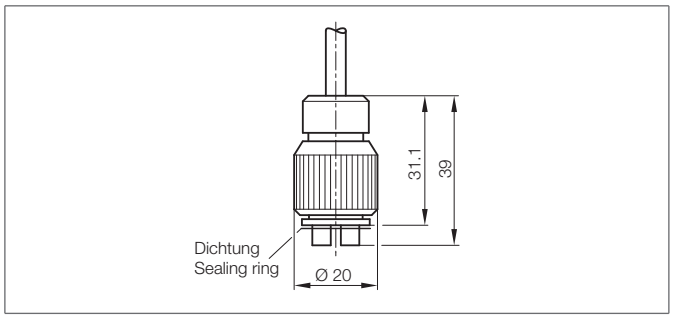

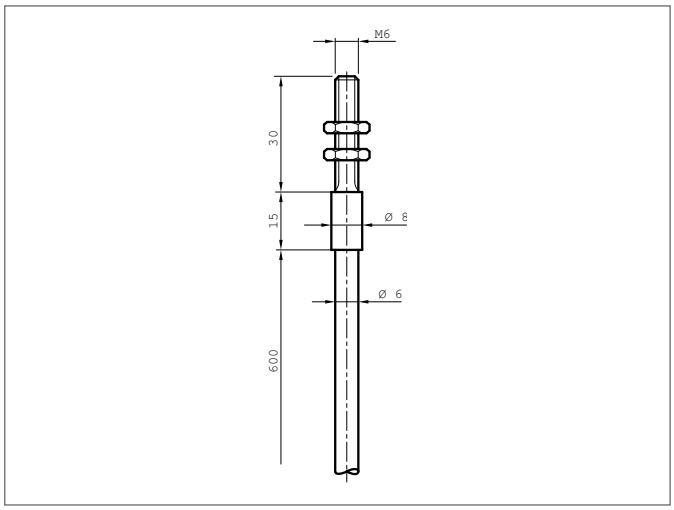

Safety instructions

The Instruments are not to be used for safety applications, in particular applications in which safety of persons depends on proper operation of the instruments.
These instruments shall exclusively be used by qualified personnel.

TECHNICAL INFORMATION (typ.)	+20°C, 24V DC
Princip činnosti	Difuzní senzor
Tvar	Válec
Délka	600 mm
Rozm ry svazk vláken	Ø 2,5 mm
Úhel otev ení	68°
Sv telný výkon	Axiální
Polom r ohybu	> 10 x Ø hadice
Teplotní odolnost	+ 80 °C
Stupe krytí	IP 67
Vhodné pro	FSB 10 M G1-B8
Materiál	Stainless steel (Sonda) Sklen né vlákno (Vlákno) PVC (Pláš)