OSP 50 M 20000-IBS

Sensor fotoeléctrico de altas prestaciones, emisor

- Elevada reserva de funcionamiento
- Muy insensible a la suciedad
- Gran alcance de detección hasta 20 m
- Ángulo de emisión conmutable
- Potencia de transmisión ajustable
- Luz infrarroja

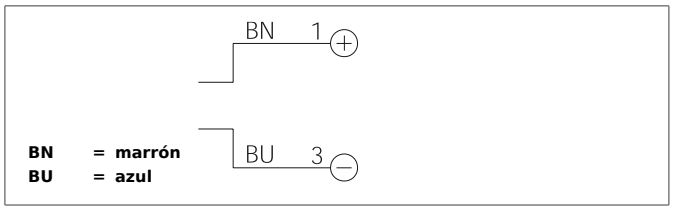

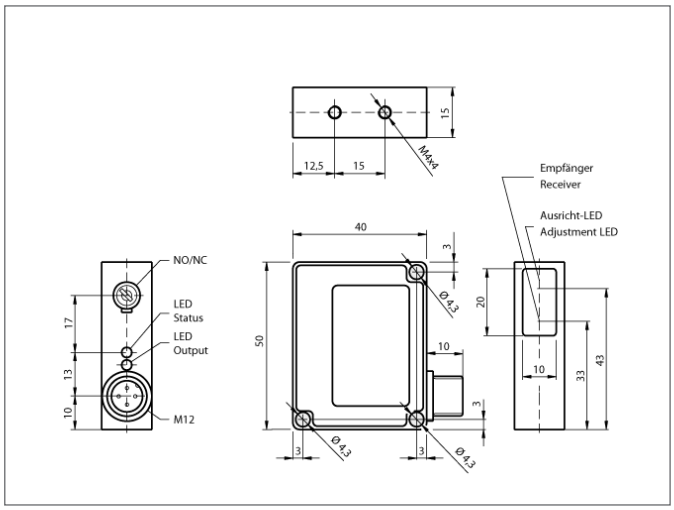

Safety instructions

The Instruments are not to be used for safety applications, in particular applications in which safety of persons depends on proper operation of the instruments.
These instruments shall exclusively be used by qualified personnel.

TECHNICAL INFORMATION (typ.)	+20°C, 24V DC
Principio de funcionamiento	Sensor en barrera, emisor
Evaluación	digital
Tamaño	50 x 40 x 15 mm (dimensiones de la carcasa)
Diseño	cuboid design
Características	High transmit power and dirt penetration
Luz emitida	Infrarrojo, 870 nm, clocked
Ángulo de apertura	6°/15°
Tensión de alimentación	10 ... 35 V DC
Corriente en vacío	22 mA
Distancia de trabajo	0 ... 20000 mm dependent on the receiver
Ajuste de sensibilidad	Potenciómetro 4 posiciones
Resistencia a impactos y vibración	10 ... 55 Hz / 1,0 mm / 30 g
Temperatura ambiente, operación	-10 ... +60 °C
Inmune a la luz ambiental	15 kLx, Luz solar, 2 kLx, g
Técnica de protección	IP 67
Grado de protección	III, funcionamiento en bajo voltaje
material de la carcasa	Zincado extruído negro laqueado
Conexión	Conector, M12, 3-polos