CD 915
Anschlusskabel

- Stabile Metallüberwurfmutter
- Flexibler Litzenaufbau
- Gute Abisoliereigenschaften
- Hohe Schutzart

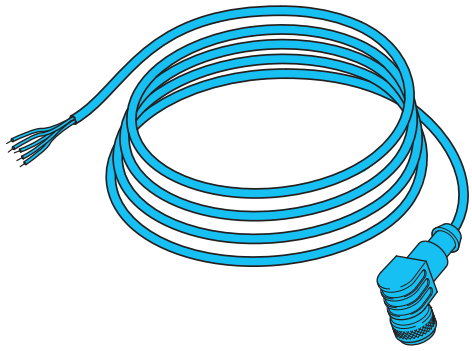

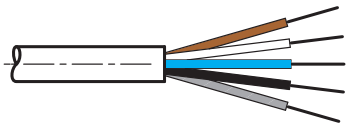

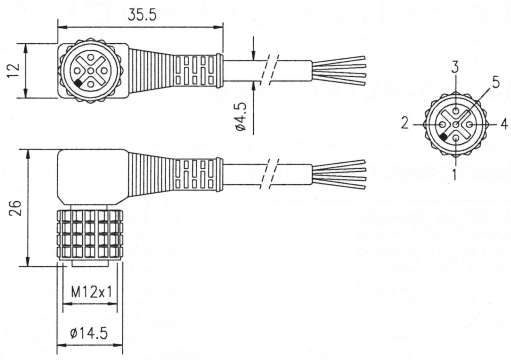

Sicherheitshinweis

Unbedingt die Installations-, Anschluss- und Sicherheitsvorschriften in den technischen Unterlagen beachten.
Die Inbetriebnahme der Geräte muss durch Fachpersonal erfolgen.
Reparatur ausschließlich durch di-soric.

TECHNISCHE DATEN (typ.)	+20°C, 24V DC
Funktionsprinzip	Anschlusskabel
Größe	M12 (Gewinde)
Bauform	gewinkelt
Länge	15.000 mm
Besonderheiten	Metallmutter
Schutzart	IP 67
Geeignet für	SLB... und Sender SLI...
Material	PVC (Kabel)
Anschluss	Buchse, M12, 5-polig, offenes Ende