BEK-A200-DIF

- Diffusion filter
- 均质光减少
- Quick and easy fix and mounting
- 防刮划窗口
- 安装材料包含在产品内

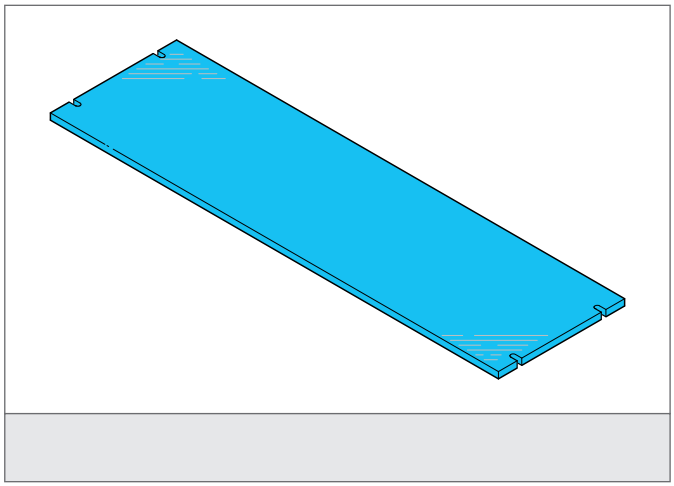

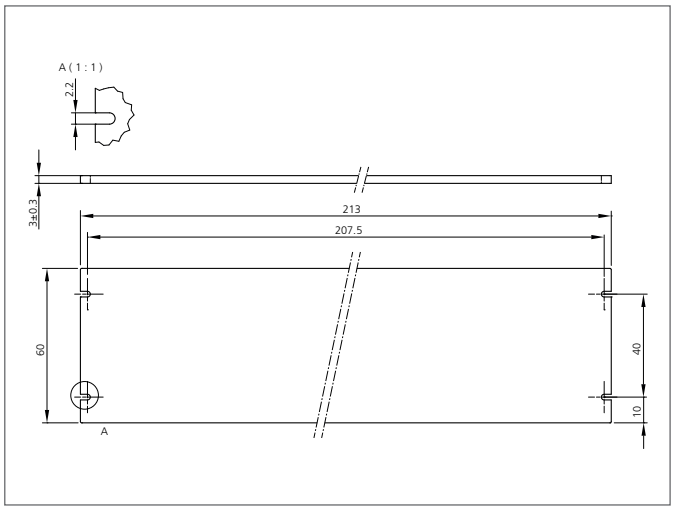

TECHNICAL INFORMATION (typ.)	+20°C, 24V DC
特征	包含安装硬件
为了……	Bar lights BE-A200..., Bar lights BEK-A200...
材料	PMMA, hardcoated (视窗)