BEK-A200-DIF
Difusor

- Filtro difusor
- Reducción homogénea de luz
- Montaje rápido y sencillo
- Cristal de protección resistente a rayaduras
- Elementos de montaje incluidos

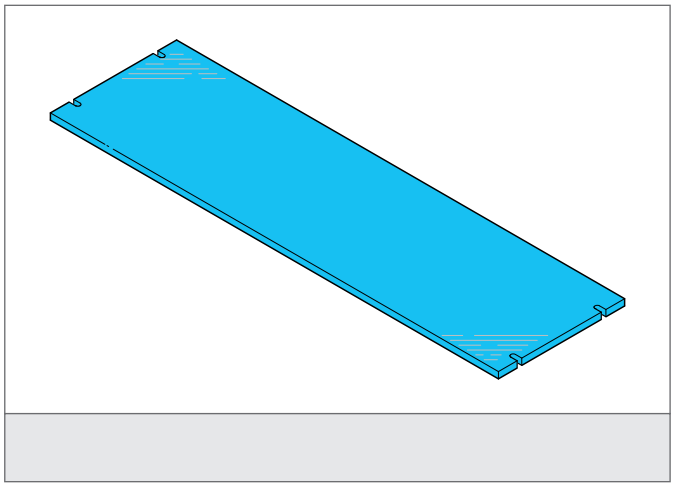

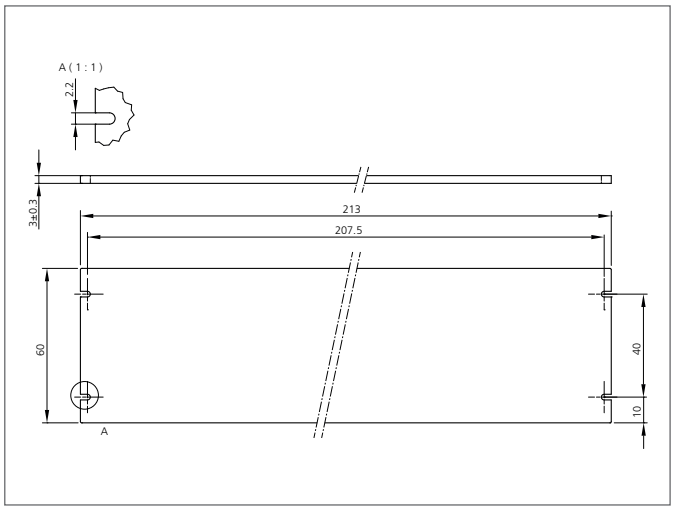

TECHNICAL INFORMATION (typ.)	+20°C, 24V DC
Características	Incluye material de montaje
Apropiado para	Barras de luz BE-A200..., Barras de luz BEK-A200...
Material	PMMA, recubrimiento endurecido (Ventana)