BE-CS-G0
LED Board set d´ échange

- For the assembly at CS 50

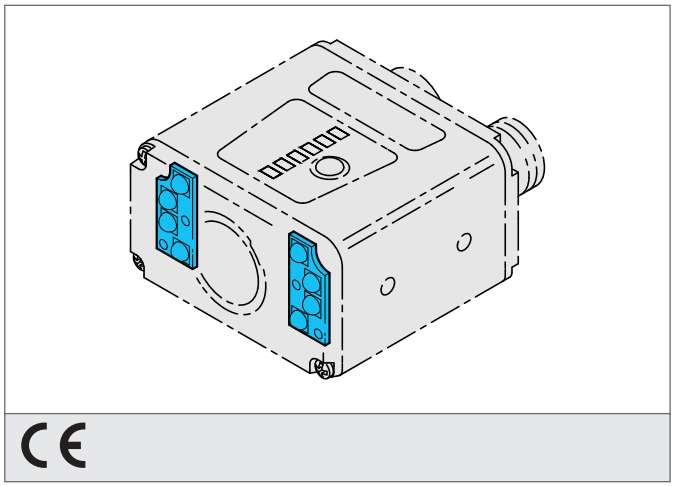

Instructions de sûreté

La mise en œuvre de ces appareils doit être effectuée par du personnel qualifié. Ils ne doivent pas être utilisées pour des applications dans lesquelles la sécurité des personnes dépend du bon fonctionnement du matériel.

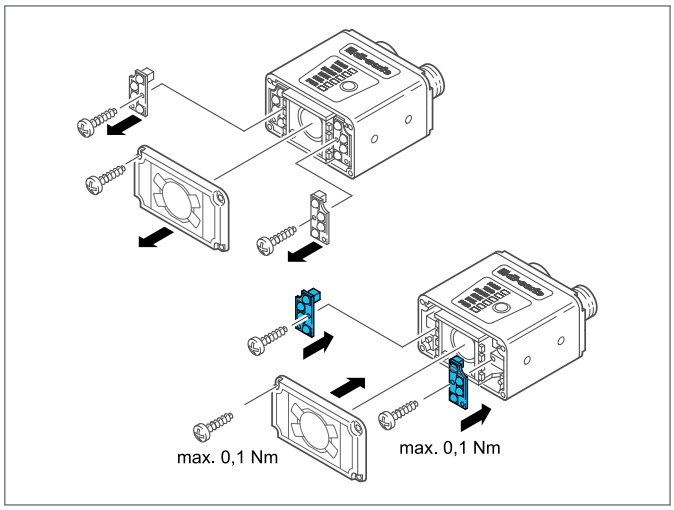

CARACTÉRISTIQUES TECHNIQUES (typ.)	+20°C, 24V DC
Type de lumière	Infrarouge, 850 nm
Approprié pour	CS 50
couple de serrage	max. 0,1 Nm