# MK-W-12/4
# Steckverbinder

- Metall-/Kunststoffgehäuse
- Metallgewinde drehbar
- Schnellmontage ohne Werkzeuge
- Hohe Schutzart

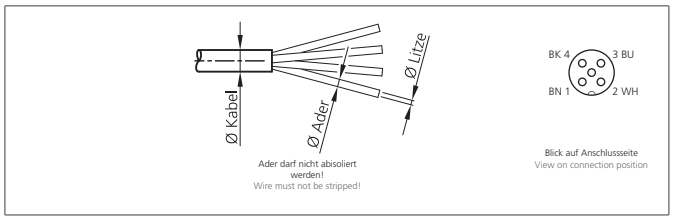


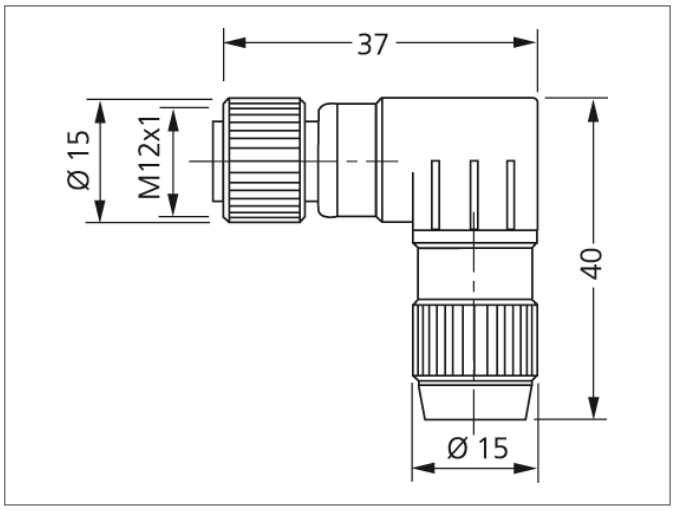


### Sicherheitshinweis

Diese Geräte sind nicht zulässig für Sicherheitsanwendungen, insbesondere bei denen die Sicherheit von Personen von der Gerätefunktion abhängig ist.
Der Einsatz der Geräte muss durch Fachpersonal erfolgen.

| TECHNISCHE DATEN (typ.) | +20°C, 24V DC |
|---|---|
| Bauform | gewinkelt |
| Betriebsspannung | 32 V DC |
| Umgebungstemperatur Betrieb | -25 ... +85 °C |
| Schutzart | IP 67 |
| Gehäusematerial | Metall/Kunststoff |
| Anschluss sensorseitig | Buchse, M12x1, 4-polig |
| Anschluss steuerungsseitig | Selbstkonfektionierbar, Schneidklemmen, 4-polig |
| Für Ø Kabel | 4,0 ... 5,1 mm |
| Für Ø Ader | 1,0 ... 1,6 mm, (Ader darf nicht abisoliert werden!) |
| Für Litzenquerschnitt | 0,25 ... 0,50 mm² |