# M8K/M12S
# Adapterstecker

- Kupplung M8, 3-polig / Stecker M12, 3-polig
- Metallgewinde drehbar
- Hohe Schutzart bis IP 67

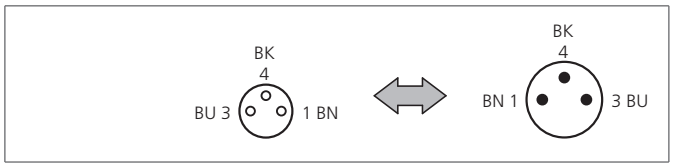


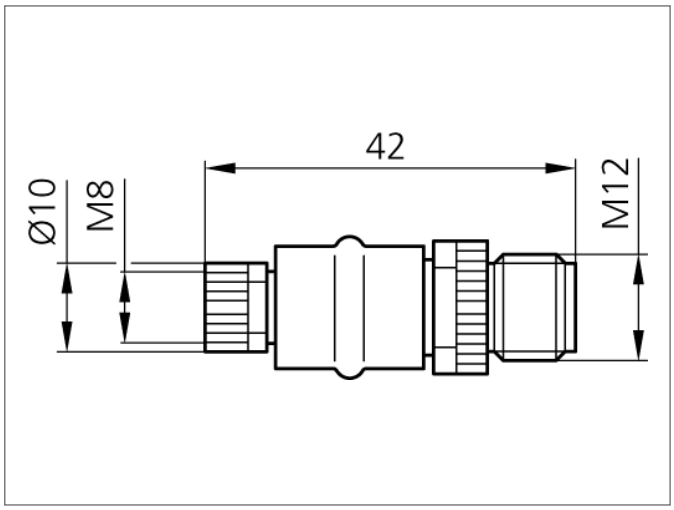


### Sicherheitshinweis

Diese Geräte sind nicht zulässig für Sicherheitsanwendungen, insbesondere bei denen die Sicherheit von Personen von der Gerätefunktion abhängig ist.
Der Einsatz der Geräte muss durch Fachpersonal erfolgen.

| TECHNISCHE DATEN (typ.) | |
|---|---|
| Bauform | gerade |
| Betriebsspannung | < 24 V bei max. 4.0 A |
| Schutzart | IP 67 |
| Gehäusematerial | Kunststoff |
| Anschluss sensorseitig | Buchse, M8x1, 3-polig |
| Anschluss steuerungsseitig | Stecker, M12x1, 3-polig |