R 51X94/500°
Reflektor

- Für Infrarot- und Rotlicht
- Hochtemperaturfest bis 500 °C
- Bohrung Ø3,3 mm (2x)
- Für polarisiertes Licht geeignet

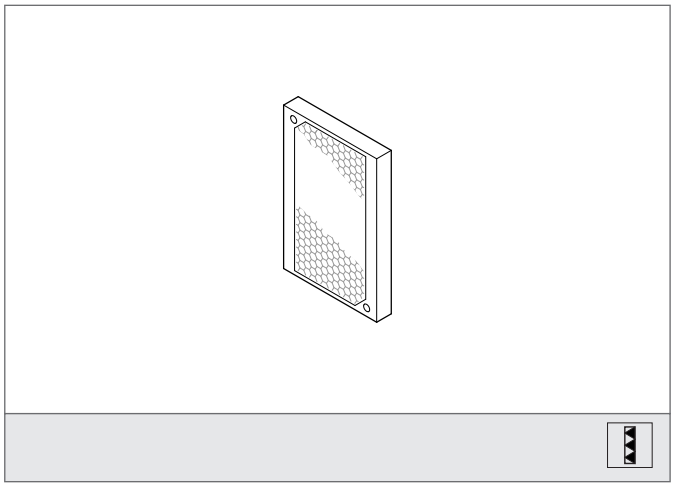

Sicherheitshinweis

Diese Geräte sind nicht zulässig für Sicherheitsanwendungen, insbesondere bei denen die Sicherheit von Personen von der Gerätefunktion abhängig ist.
Der Einsatz der Geräte muss durch Fachpersonal erfolgen.

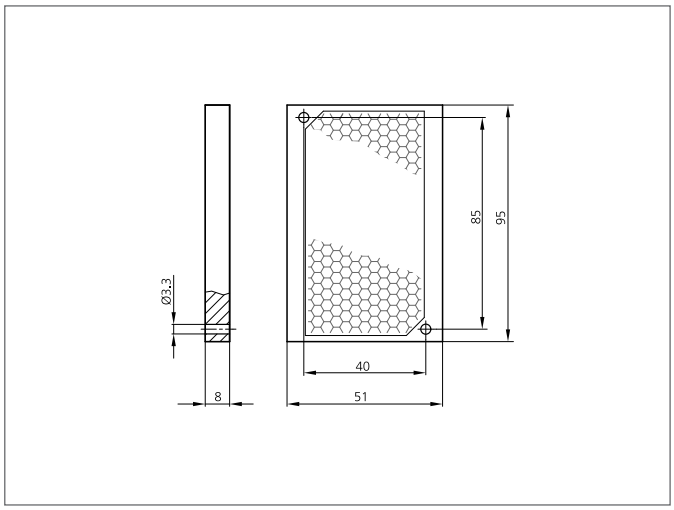

TECHNISCHE DATEN (typ.)	+20°C, 24V DC
Befestigung	2 Bohrungen
Größe	51 x 94 mm (Fläche) 9 mm (Höhe)
Bauform	Rechteckig
Sendelicht	Infrarot und Rot
Umgebungstemperatur Betrieb	bis 500 °C
Ausführung	Reflektor