# R 46
# Reflektor

- Für Infrarot- und Rotlicht
- Temperaturfest bis 80 °C
- Klebbar
- Für polarisiertes Licht geeignet

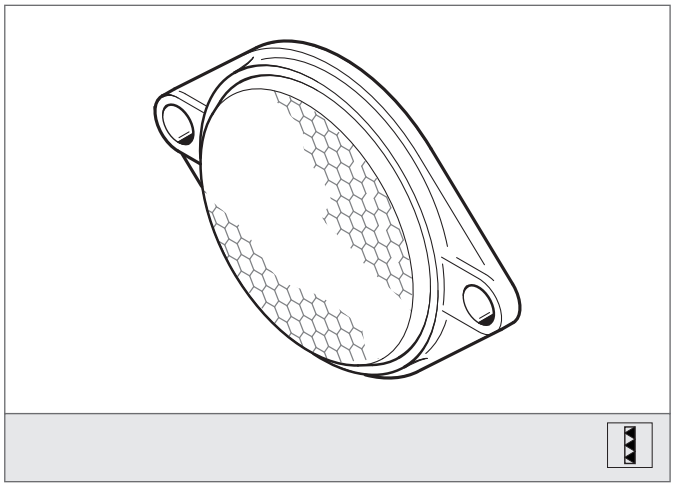

### Sicherheitshinweis

Diese Geräte sind nicht zulässig für Sicherheitsanwendungen, insbesondere bei denen die Sicherheit von Personen von der Gerätefunktion abhängig ist.
Der Einsatz der Geräte muss durch Fachpersonal erfolgen.

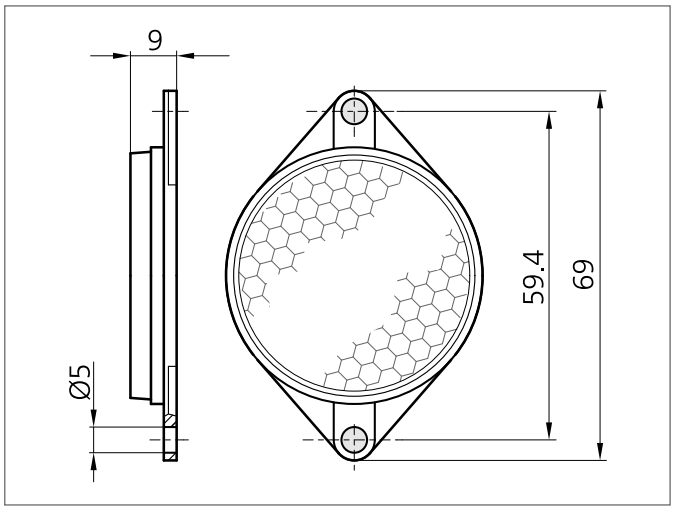


| TECHNISCHE DATEN (typ.) | +20°C, 24V DC |
|---|---|
| Befestigung | 2 Bohrungen |
| Größe | Ø 46 mm (Durchmesser)<br>9 mm (Höhe) |
| Umgebungstemperatur Betrieb | bis 80 °C |
| Gehäusematerial | Kunststoff schwarz |