CS-WINDOWKIT

Reparatursatz Frontscheibe (klar)

- Schnelle und einfache Montage
- Zur Montage an CS 50

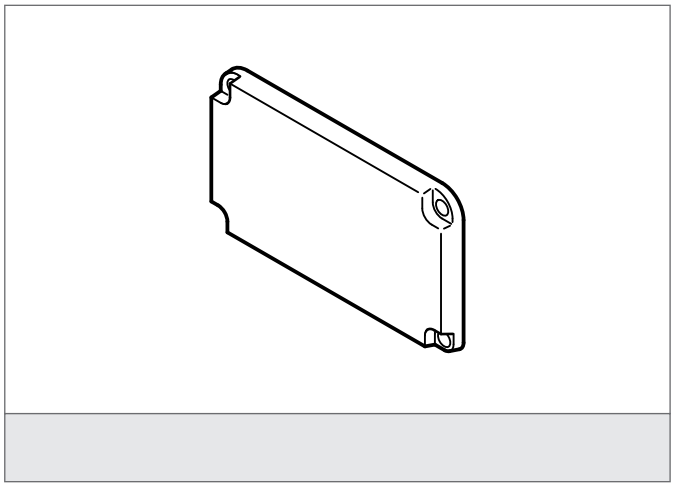

Sicherheitshinweis

Diese Geräte sind nicht zulässig für Sicherheitsanwendungen, insbesondere bei denen die Sicherheit von Personen von der Gerätefunktion abhängig ist.
Der Einsatz der Geräte muss durch Fachpersonal erfolgen.

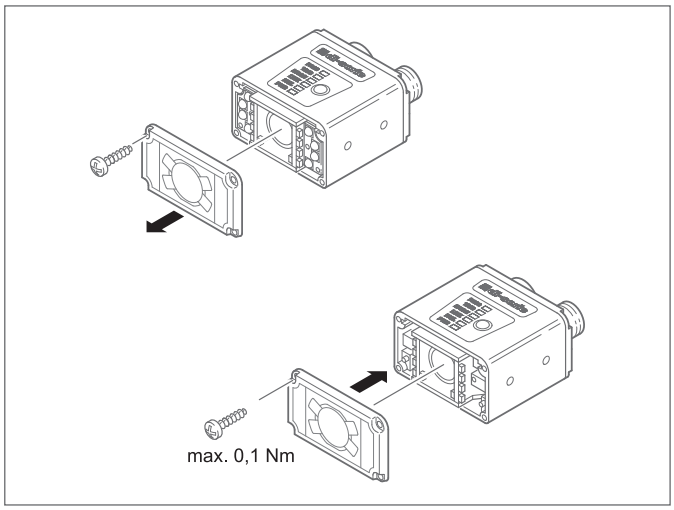

TECHNISCHE DATEN (typ.)	+20°C, 24V DC
Befestigung	4 Bohrungen
Geeignet für	CS 50
Gehäusematerial	Kunststoff
Anzugsmoment	max. 0,1 Nm