BW 3
Befestigungswinkel

- Robustes Gehäuse

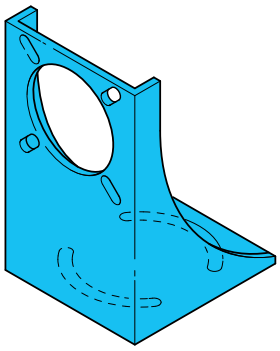

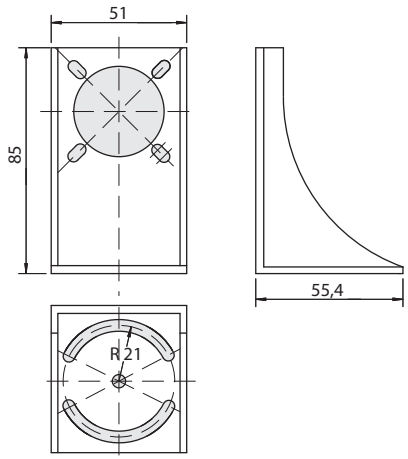

TECHNISCHE DATEN (typ.)	
Geeignet für	Ultraschallsensoren US 60 ...
Gehäusematerial	Kunststoff