OSP 50 M 20000-IBS

Émetteur photoélectrique haute performance, Émetteur

- Grande réserve de fonctionnement
- Très résistant à l'encrassement
- Portée de détection jusqu'à 20 m
- Angle d'ouverture de l'émetteur sélectionnable
- Puissance d'émission ajustable
- Infrarouge

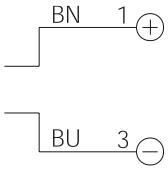

BN = **marron**
BU = **bleu**

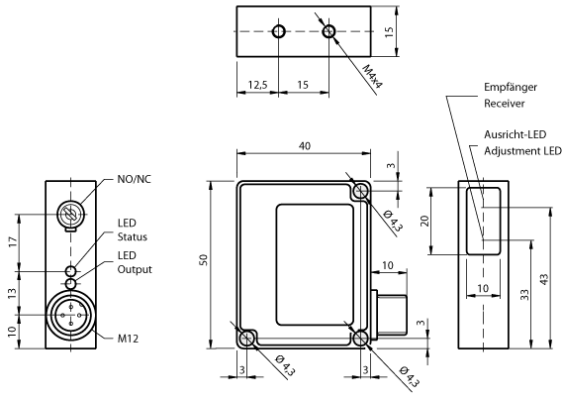

Instructions de sûreté

La mise en œuvre de ces appareils doit être effectuée par du personnel qualifié. Ils ne doivent pas être utilisées pour des applications dans lesquelles la sécurité des personnes dépend du bon fonctionnement du matériel.

CARACTÉRISTIQUES TECHNIQUES (typ.)	+20°C, 24V DC
Principe de fonctionnement	Détecteur par barrage, Émetteur
Évaluation	digital
Dimensions	50 x 40 x 15 mm (Dimensions)
Dimensions	Cube
Caractéristiques	À forte puissance d'émission et pénétration de saleté
Lumière d'émission	Infrarouge, 870 nm, modulée
Angle d'ouverture	6°/15°
Tension d'alimentation	10 ... 35 V DC
Courant à vide	22 mA
Portée de détection	0 ... 20000 mm dépendant du récepteur
Réglage de la sensibilité	Potentiomètre 4 tours
Charge aux chocs et vibrations	10 ... 55 Hz / 1,0 mm / 30 g
Température ambiante, fonctionnement	-10 ... +60 °C
Immunité aux lumières parasites ambiantes	15 kLx, Lumière du soleil, 2 kLx, lumière modulée
Indice de protection	IP 67
Classe de protection	III, Répond au domaine de la basse tension (BT)
Matériau du boîtier	Alliage de zinc moulé sous pression noir laqué
Connexion	Connecteur, M12, 3 pôles