# BEK-A400-DIF
## Difusor

- Filtro difusor
- Reducción homogénea de luz
- Montaje rápido y sencillo
- Cristal de protección resistente a rayaduras
- Elementos de montaje incluidos

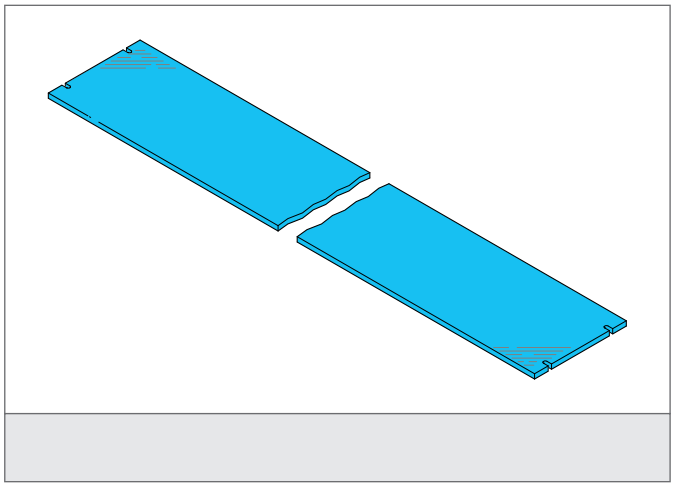

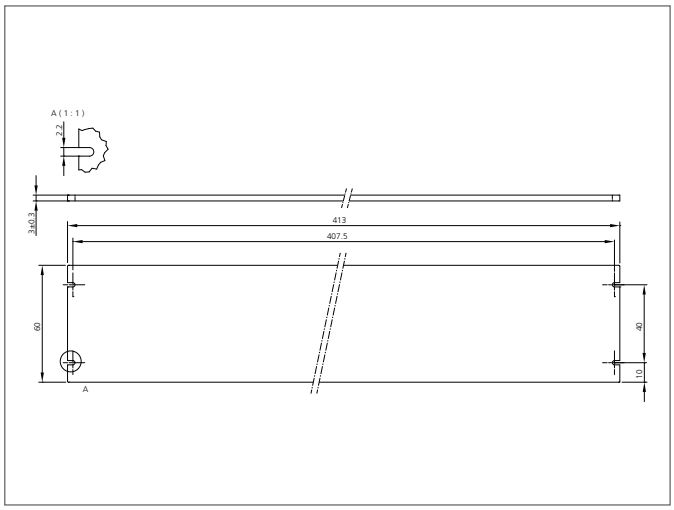


| TECHNICAL INFORMATION (typ.) | +20°C, 24V DC |
|---|---|
| Características | Incluye material de montaje |
| Apropiado para | Barras de luz BE-A400..., Barras de luz BEK-A400... |
| Material | PMMA, recubrimiento endurecido (Ventana) |