BEK-A200-DIF
Diffusor

- Diffusionsfilter
- Homogene Lichtreduktion
- Schnelle und einfache Montage
- Kratzfeste Schutzscheibe
- Befestigungsmaterial im Lieferumfang enthalten

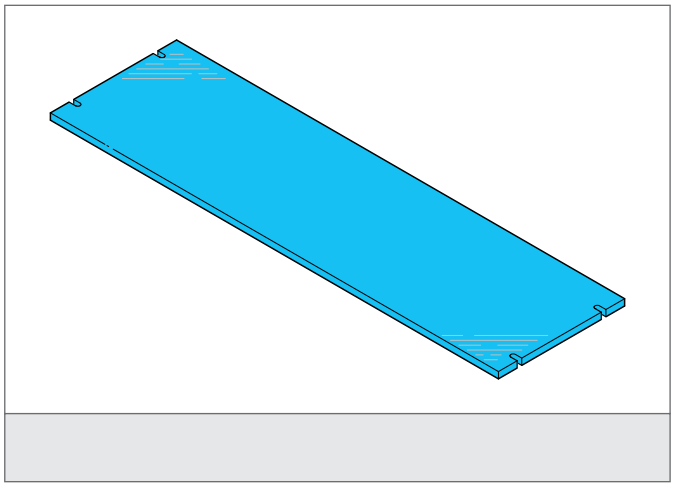

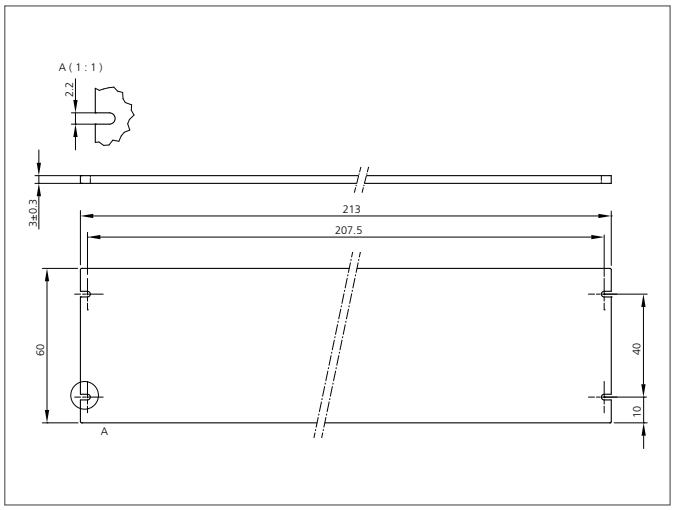

TECHNISCHE DATEN (typ.)	+20°C, 24V DC
Besonderheiten	Befestigungsmaterial inklusive
Geeignet für	Auflichtbeleuchtungen BE-A200..., Auflichtbeleuchtungen BEK-A200...
Material	PMMA, kratzfest beschichtet (Fenster)