BEK-A100-POL
Polarisator

- Polarisationsfilter
- Hochtemperaturfest
- Zur Verringerung von Spiegelungen oder Reflexionen
- Schnelle und einfache Montage
- Kratzfeste Schutzscheibe
- Befestigungsmaterial im Lieferumfang enthalten

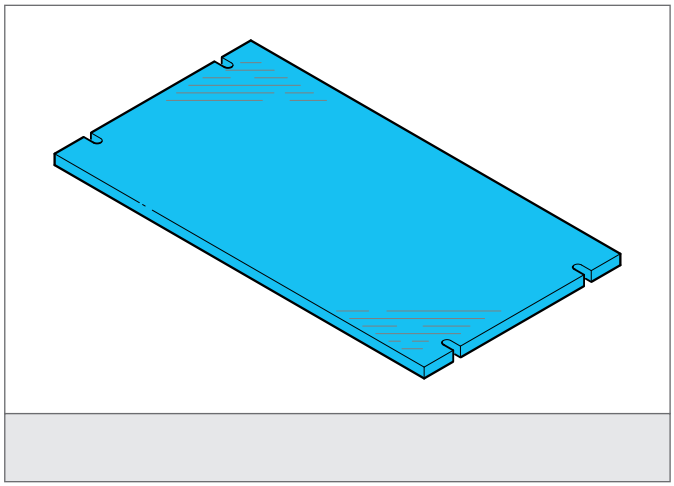

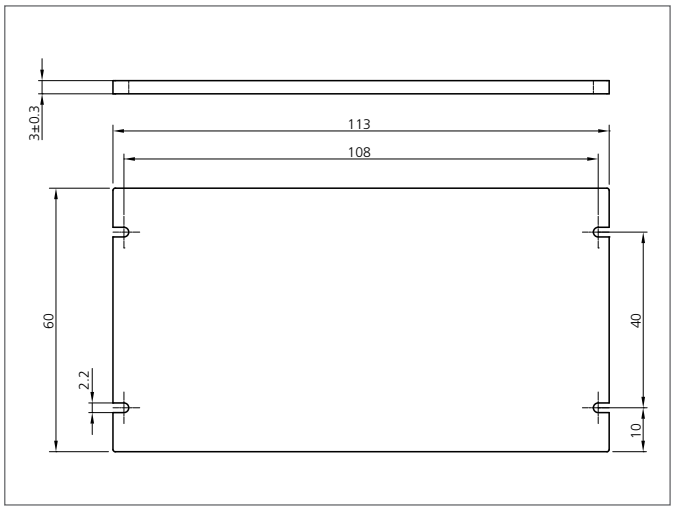

TECHNISCHE DATEN (typ.)	+20°C, 24V DC
Besonderheiten	Befestigungsmaterial inklusive
Schock-/Schwingbeanspruchung	10 ... 55 Hz / 1,0 mm / 30 g
Geeignet für	Auflichtbeleuchtungen BE-A100..., Auflichtbeleuchtungen BEK-A100
Material	PMMA, kratzfest beschichtet (Fenster)
Hinweis	Bei einem Puls-/Pausenverhältnis der Lichtfarben weiß/blau über 75%, nur bei externer Kühlung volle Gewährleistung.