MB-DIF-700
Diffusor

- Diffusionsfilter
- Für eine homogene Lichtreduktion und Ausleuchtung
- Schnelle und einfache Montage

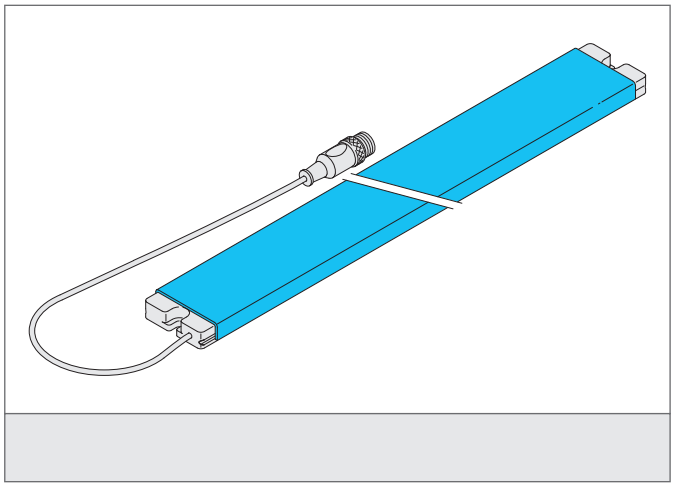

Sicherheitshinweis

Diese Geräte sind nicht zulässig für Sicherheitsanwendungen, insbesondere bei denen die Sicherheit von Personen von der Gerätefunktion abhängig ist.
Der Einsatz der Geräte muss durch Fachpersonal erfolgen.

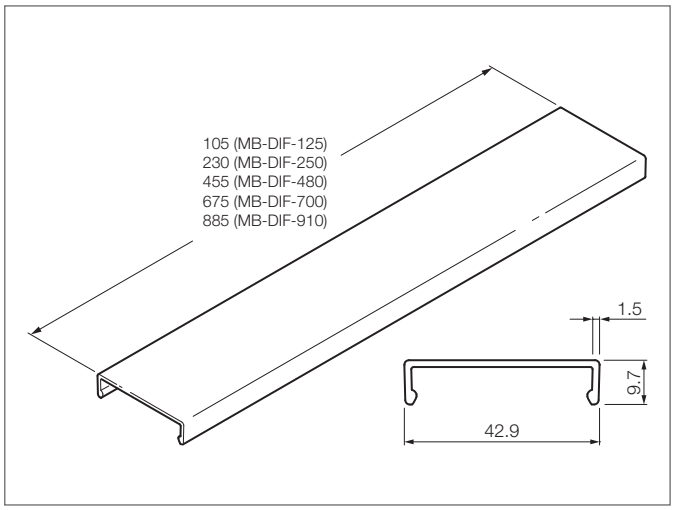

TECHNISCHE DATEN (typ.)	+20°C
Befestigung	mittels Klemmnut
Leuchtfläche	675 x 40 mm
Geeignet für	MB-N-700 ...
Material	PC diffus (Fenster)
Gewicht	72 g