HS-AR-KL-20
Adapter ring

- 高度灵活的安装系统
- 多用途安装
- 调节简单
- 结实耐用的设计

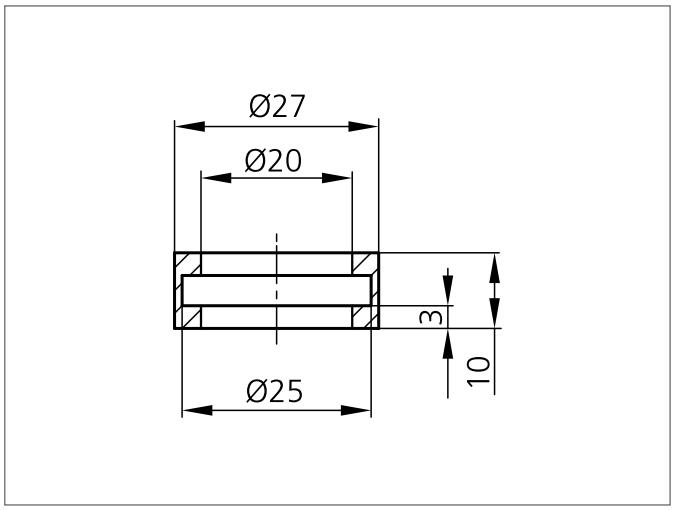

TECHNICAL INFORMATION (typ.)	+20°C, 24V DC
尺寸	20 / 20 mm (Diameter assembly tap/drilling)
外壳材料	stainless steel V4A, (1.4404 / AISI 316L - 1.4571 / AISI 316Ti)
产品系列	系统支架HS