BE-DOME170/110-G1-T4
Dome light

- Exceptionally homogenous and diffuse illumination
- Velmi kompaktní konstrukce
- High light intensity
- Robustní konstrukce

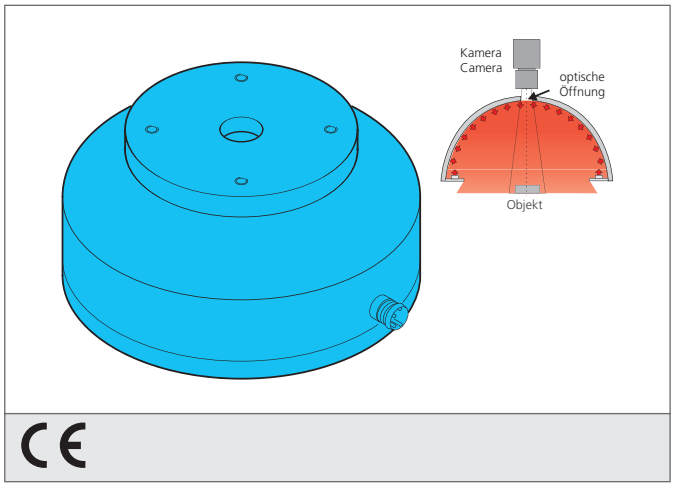

PIN	Aderfarbe wire color	Funktion function
3	blau / blue	- blau / blue
1	braun / brown	+ 24V

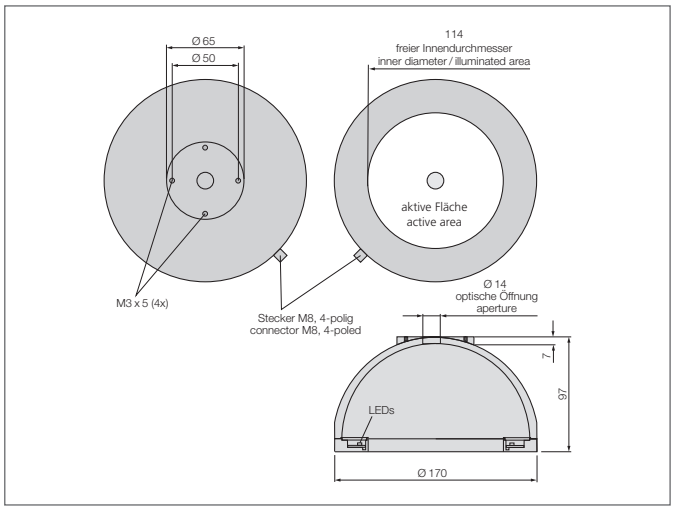

Safety instructions

The Instruments are not to be used for safety applications, in particular applications in which safety of persons depends on proper operation of the instruments.
These instruments shall exclusively be used by qualified personnel.

TECHNICAL INFORMATION (typ.)	+20°C, 24V DC
Velikost	Ø 170 mm (Pr m r)
Osv tlená oblast	Ø 114 mm
Barva sv tla	Červené, 635 nm
Vyza ovací úhel FWHM	120°
Provozní nap tí	24 V DC
Výkon	3,4 W 140 mA, (24 V DC)
Spot eba proudu	140 mA
Teplota okolí, provoz	0 ... +50 °C
T ída ochrany	III, p ipojení k bezpečnému malému nap tí
Riziková skupina (DIN EN 62471)	Volná skupina
Materiál pouzdra	Hliník, Plast
P ipojení	Konektor, M8, 4-pólový