SA 4
Équerres de fixation

- Conception robuste
- Le kit contient les fixations nécessaires pour l’émetteur et le récepteur

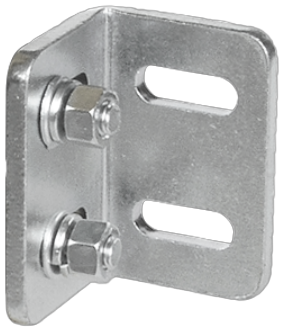

Instructions de sûreté

Assurez-vous que les précautions d'installation, le raccordement, la sécurité, mentionnées dans la note technique soient respectées.
La mise en place des produits doivent être réalisés par du personnel qualifié.
La réparation doit être exclusivement faite par di-soric.

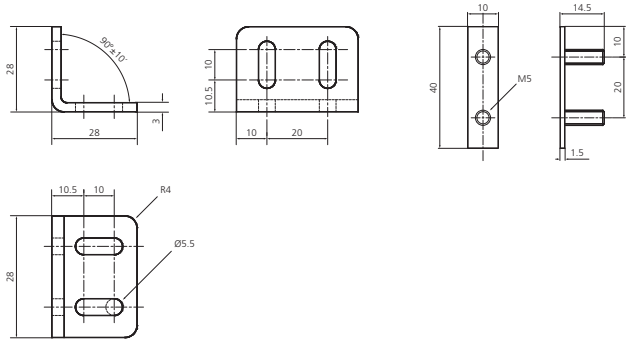

CARACTÉRISTIQUES TECHNIQUES (typ.)	+20°C, 24V DC
Principe de fonctionnement	Fixation standard
Approprié pour	Tous les rideaux lumineux / barrières lumineuses avec une hauteur de champ de protection jusqu’à 1060 mm
Matériau	Métal, galvanisé (Fixations)
Contenu de la livraison	4 fixations standard, Matériel de fixation