SA 4
Standardhalterungen

- Robuste Bauweise
- Set beinhaltet die für Sender und Empfänger nötigen Halterungen

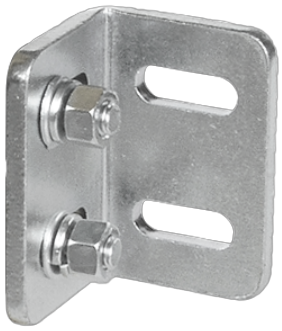

Sicherheitshinweis

Unbedingt die Installations-, Anschluss- und Sicherheitsvorschriften in den technischen Unterlagen beachten.
Die Inbetriebnahme der Geräte muss durch Fachpersonal erfolgen.
Reparatur ausschließlich durch di-soric.

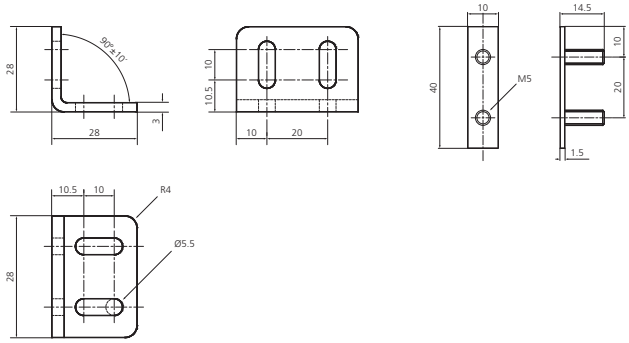

TECHNISCHE DATEN (typ.)	+20°C, 24V DC
Funktionsprinzip	Standardhalterung
Geeignet für	alle Lichtvorhänge / -gitter mit einer Schutzfeldhöhe bis zu 1060 mm
Material	Metall, verzinkt (Halterungen)
Lieferumfang	4 Standardhalterungen, Befestigungsmaterial