BE 1-A130-Frameset
Marco de montaje

- Para un máximo de cuatro luminarias frontales BE1-A 130 ...
- Ajuste continuo sin escalonamiento
- Diseño robusto
- Carcasa metálica robusta

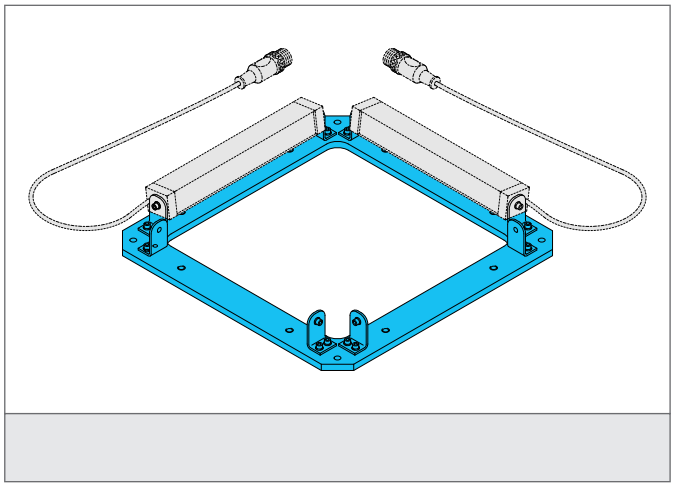

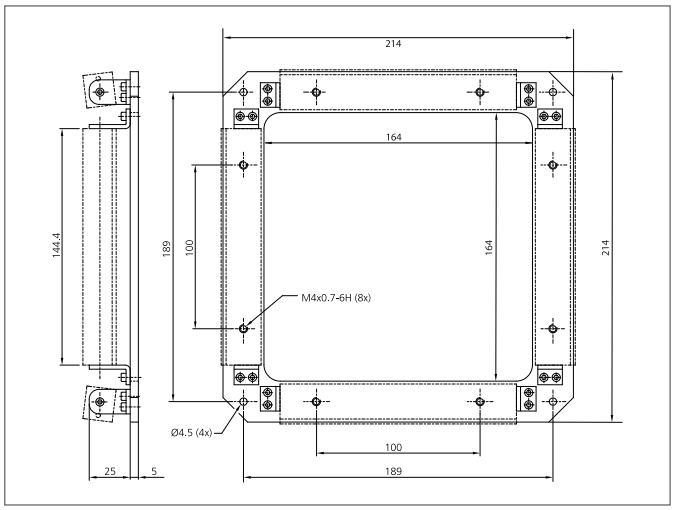

TECHNICAL INFORMATION (typ.)	+20°C, 24V DC
material de la carcasa	Aluminio negro anodizado