# C8D 95
## Câbles de raccordement

- Anneau d'accouplement métallique solide
- Conception flexible
- Bonnes propriétés de décapage
- Indice de protection élevé

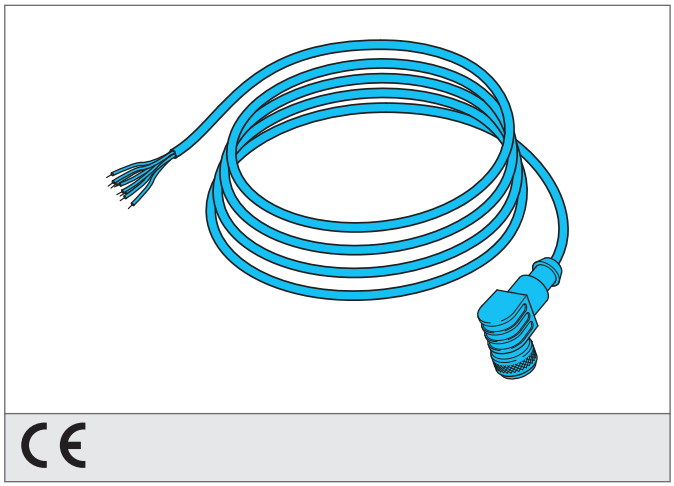

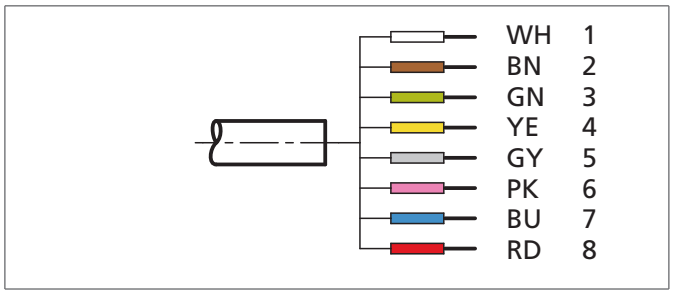


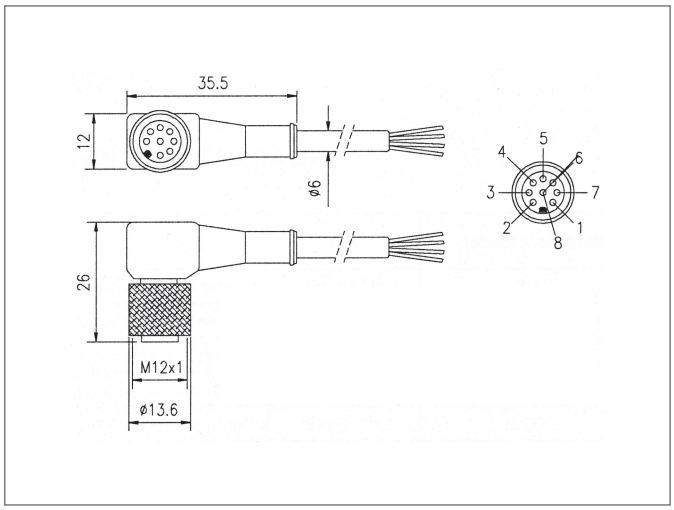


### Instructions de sûreté

Assurez-vous que les précautions d'installation, le raccordement, la sécurité, mentionnées dans la note technique soient respectées.
La mise en place des produits doivent être réalisés par du personnel qualifié.
La réparation doit être exclusivement faite par di-soric.

| CARACTÉRISTIQUES TECHNIQUES (typ.) | +20°C, 24V DC |
|---|---|
| Principe de fonctionnement | Câble de raccordement |
| Dimensions | M12 (thread) |
| Dimensions | Angulaire |
| Longueur | 5.000 mm |
| Caractéristiques | Écrou métallique |
| Indice de protection | IP 67 |
| Approprié pour | Récepteur SLI... |
| Matériau | PVC (Câble) |
| Connexion | Prise, M12, 8 pôles, extrémités libres |