OGLP 080 P3K-TSSL
Hochleistungs-Winkellichtschranke

- Hohe Funktionsreserve
- Extrem schmutzunempfindlich
- Kollimatoroptik
- Optische Achse in x-, y- und z- Richtung anfahrbar
- Elektronik integriert
- Empfindlichkeit einstellbar
- Hell-/Dunkelschaltung
- Metallanschlussstecker
- Helle Ring-LED
- 5 Jahre Gewährleistung

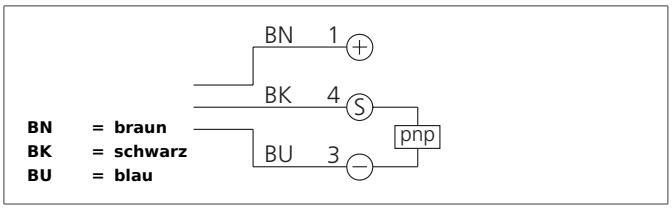

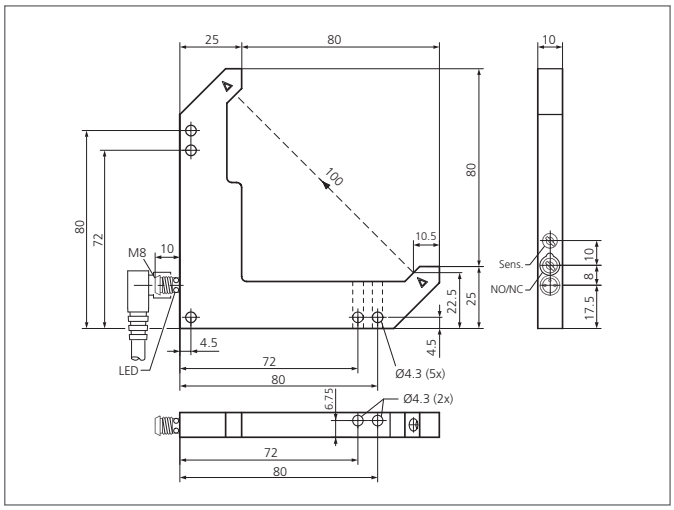

Sicherheitshinweis

Diese Geräte sind nicht zulässig für Sicherheitsanwendungen, insbesondere bei denen die Sicherheit von Personen von der Gerätefunktion abhängig ist.
Der Einsatz der Geräte muss durch Fachpersonal erfolgen.

TECHNISCHE DATEN (typ.)	+20°C, 24V DC
Funktionsprinzip	Optisch
Auswertung	digital
Größe	105 x 105 x 10 mm (Gehäuseabmaße)
Bauform	Winkel
Schenkellänge innen	80/80 mm
Besonderheiten	Hohe Sendeleistung und Schmutzdurchdringung
Sendelicht	Infrarot, 880 nm, getaktet
Betriebsspannung	10 ... 35 V DC (Supply Class 2)
Leerlaufstrom	< 30 mA
Reichweite	100 mm (optische Achse)
Auflösung	Ø 3,0 mm
Empfindlichkeitseinstellung	Potentiometer
Schaltausgang	pnp, 200 mA, NO/NC, umschaltbar
Schalthysterese	< 0,2 mm
Schock-/Schwingbeanspruchung	10 ... 55 Hz / 1,0 mm / 30 g
Spannungsfall	< 2,8 V
Schaltfrequenz	300 Hz
Reproduzierbarkeit	0,06 mm
Umgebungstemperatur Betrieb	-10 ... +60 °C
Fremdlichtsicherheit	20 kLx
Isolationsspannungsfestigkeit	500 V
Schutzart	IP 67
Schutzklasse	III, Betrieb an Schutzkleinspannung

TECHNISCHE DATEN (typ.)	+20°C, 24V DC
Gehäusematerial	Zinkdruckguss schwarz lackiert
Anschluss	Stecker, M8, 3-polig
Anschlusskabel	TK ...