FMC-CB

Base para columna de montaje

- Doble placa con muelles de acero para ajuste fino
- Perno de anclaje de acero incluido
- Diseño robusto

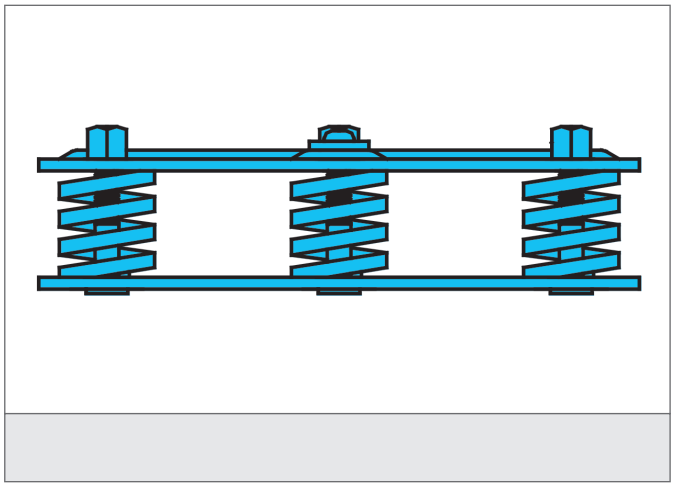

Safety instructions

All the installation, connection and safety regulations, as per our technical information, have to be strictly adhered to.
The set-up of the products have to be made by skilled staff, only.
Repair exclusively made by di-soric.

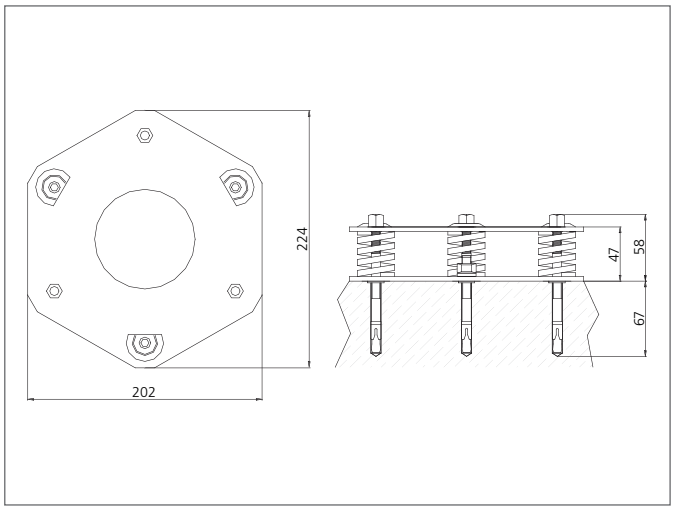

TECHNICAL INFORMATION (typ.)	+20°C, 24V DC
Fijación	3 agujeros de fijación, Ø 10 mm
Principio de funcionamiento	Base para columna de montaje
Tamaño	202 x 224 x 58 mm (dimensiones de la carcasa)
Rango de ajuste	10 mm (3 tuercas hexagonales)
Apropiado para	Columna de montaje FMC
material de la carcasa	Acero negro
Scope of delivery	Placa base doble, 3 pernos de anclaje de acero, Material de fijación