LGUP 051 P3K-TSSL/V4A
Laser Fork Light Barrier

- Spínání p i p erušení / dopadu paprsku
- Rozlišení 0,1 mm
- Viditelný laserový bod
- Vysoká spínací frekvence
- Nerezové pouzdro
- T ída laseru 1
- Vysoký stupe krytí
- Mimo ádn jasné kruhové diody LED
- 5-year warranty

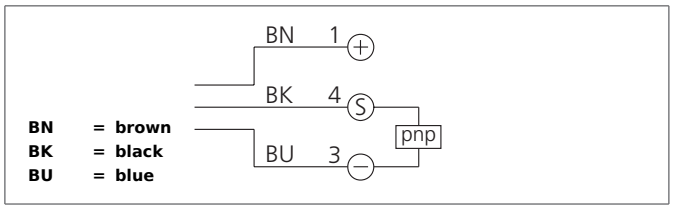

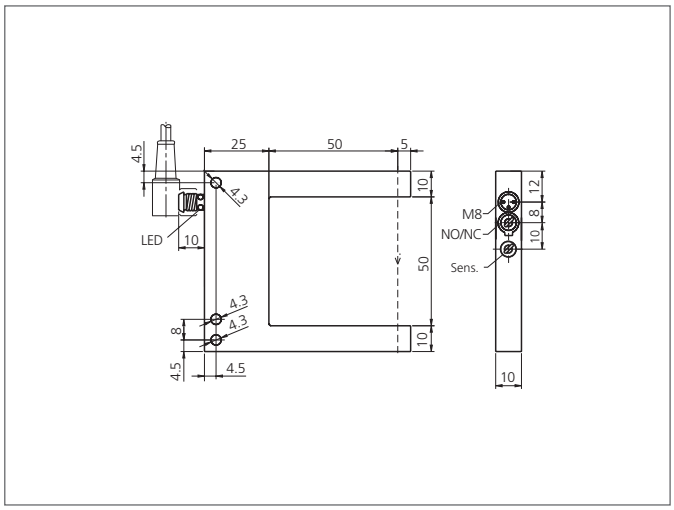

Safety instructions

Inproper use may result in hazardous radiation exposure. Pay attention to accident prevention rules and laser class. The instruments are not to be used for safety applications, in particular applications in which safety of persons depends on proper operation of the instruments. These instruments shall exclusively be used by qualified personnel.

TECHNICAL INFORMATION (typ.)	+20°C, 24V DC
Princip činnosti	Optický
Vyhodnocení	Digitální
Velikost	70 x 80 x 10 mm (Rozm ry pouzdra)
Tvar	Vidlice
Ší ka vidlice	50 mm
Délka ramene uvnit	55 mm
Vyza ované sv tlo	Červené laserové sv tlo, Taktované
T ída laseru	1 (IEC 60825-1)
Provozní nap tí	10 ... 35 V DC (t ída napájení 2)
Vlastní spot eba energie	< 30 mA
Rozlišení	Ø 0,1 mm
Nastavení citlivosti	Potenciometr
Spínací výstup	pnp, 200 mA, NO/NC, P epínatelné
Spínací hystereze	< 0,05 mm
Odolnost v či ráz m/ vibracím	10 ... 55 Hz / 1,0 mm / 30 g
Pokles nap tí	< 2,8 V
Spínací kmitočet, frekvence	3000 Hz
Reprodukovatelnost	0,02 mm
Výkon laseru	< 100 µW
Teplota okolí, provoz	0 ... +50 °C
Odolnost v či okolnímu sv tlu	5 kLx
Izolační nap tí	500 V
Stupe krytí	IP 67

LGUP 051 P3K-TSSL/V4A
Laser Fork Light Barrier

TECHNICAL INFORMATION (typ.)	+20°C, 24V DC
T ída ochrany	III, p ipojení k bezpečnému malému nap tí
Materiál pouzdra	Nerez ocel V4A, (1.4404 / AISI 316L - 1.4571 / AISI 316Ti)
P ipojení	Konektor, M8, 3-pólový
P ipojovací kabel	TK ...