HS-K-12-12-A
Soporte de fijación móvil

- Sistema de montaje altamente flexible y versátil
- Montaje universal
- Ajuste continuo sin escalonamiento
- Diseño robusto

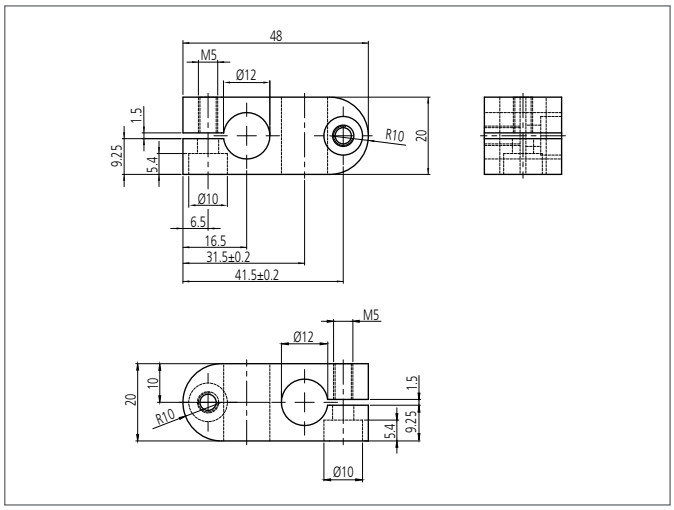

TECHNICAL INFORMATION (typ.)	+20°C, 24V DC
Dimensión	Ø 12 / Ø 12 mm (Diámetro del agujero de montaje)
material de la carcasa	Aluminio
Serie de producto	System holder HS