SH-BEK 1-A
Support d'éclairage

- Highly flexible versatile mounting system

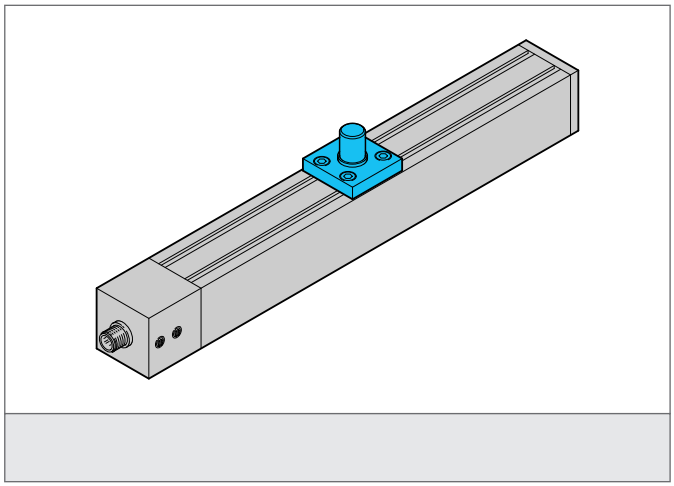

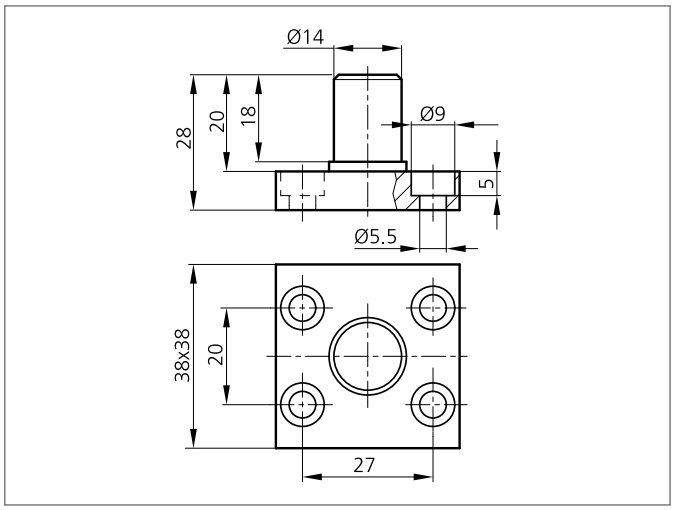

CARACTÉRISTIQUES TECHNIQUES (typ.)	+20°C, 24V DC
Pour	Bar lights BEK 1-A ...
Matériau du boîtier	Métal
Product series	System holder HS, System holder SH